06740400 - TH-BRB D40 D25 H100

型号	TH SPECIALE 定制固定刀座
安装方式	圆柱形刀柄 40
刀具输出接口	镗杆刀座 25
冷却方式	无冷却液通道
H [mm]	100

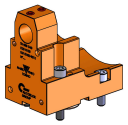

附件	暂无
备注	暂无
安装提示	暂无

请务必确认动力刀塔上动力刀座尺寸

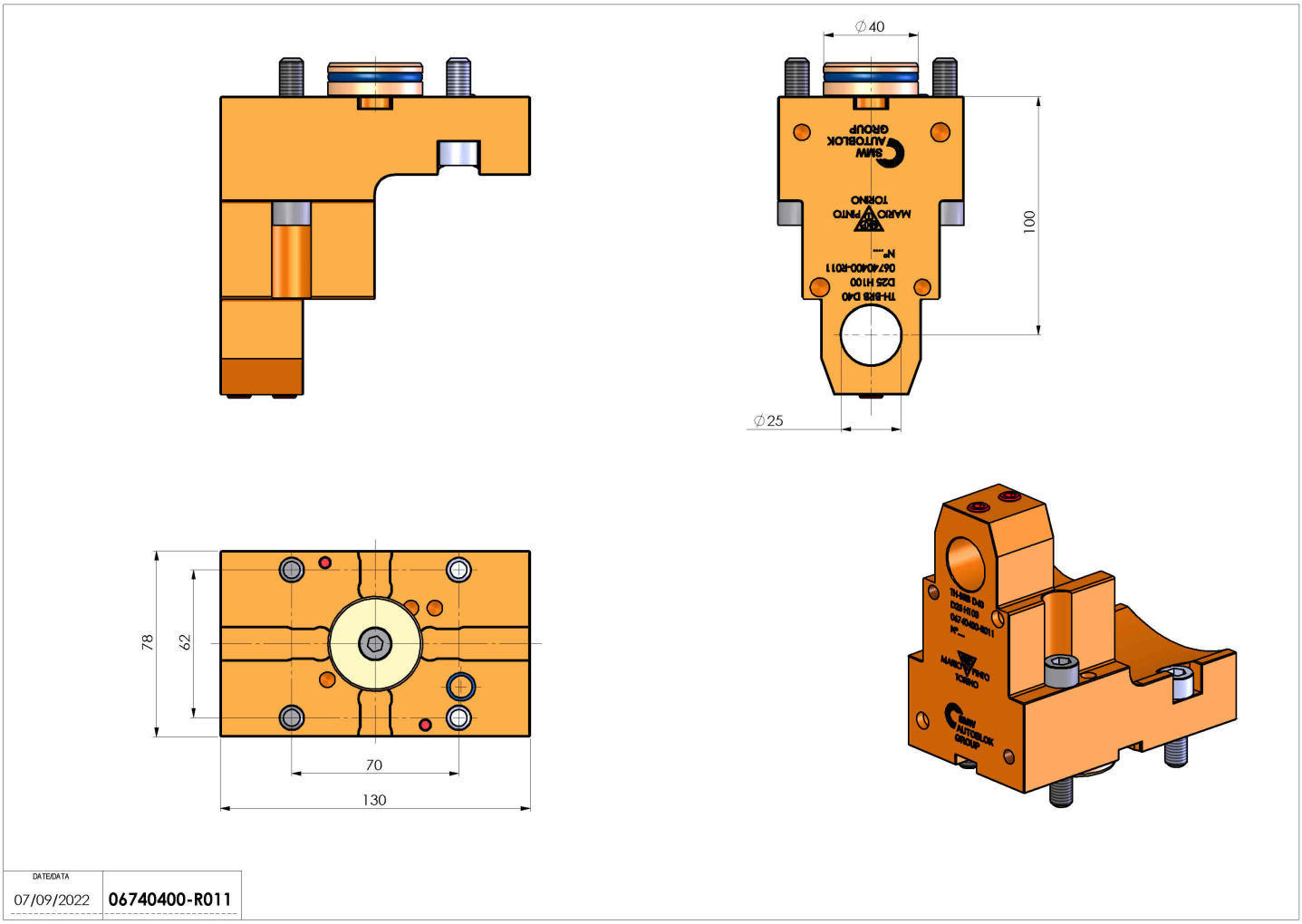

DATE/DATA	
07/09/2022	06740400-R011

如有技术变更，恕不另行通知