06740300 - TH-BRB D24 DIS4 D10 SPEC

型号	TH SPECIALE 定制固定刀座
安装方式	圆柱形刀柄 24
刀具输出接口	镗杆刀座 10
冷却方式	无冷却液通道
H [mm]	15

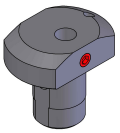

附件	暂无
备注	暂无
安装提示	暂无

请务必确认动力刀塔上动力刀座尺寸

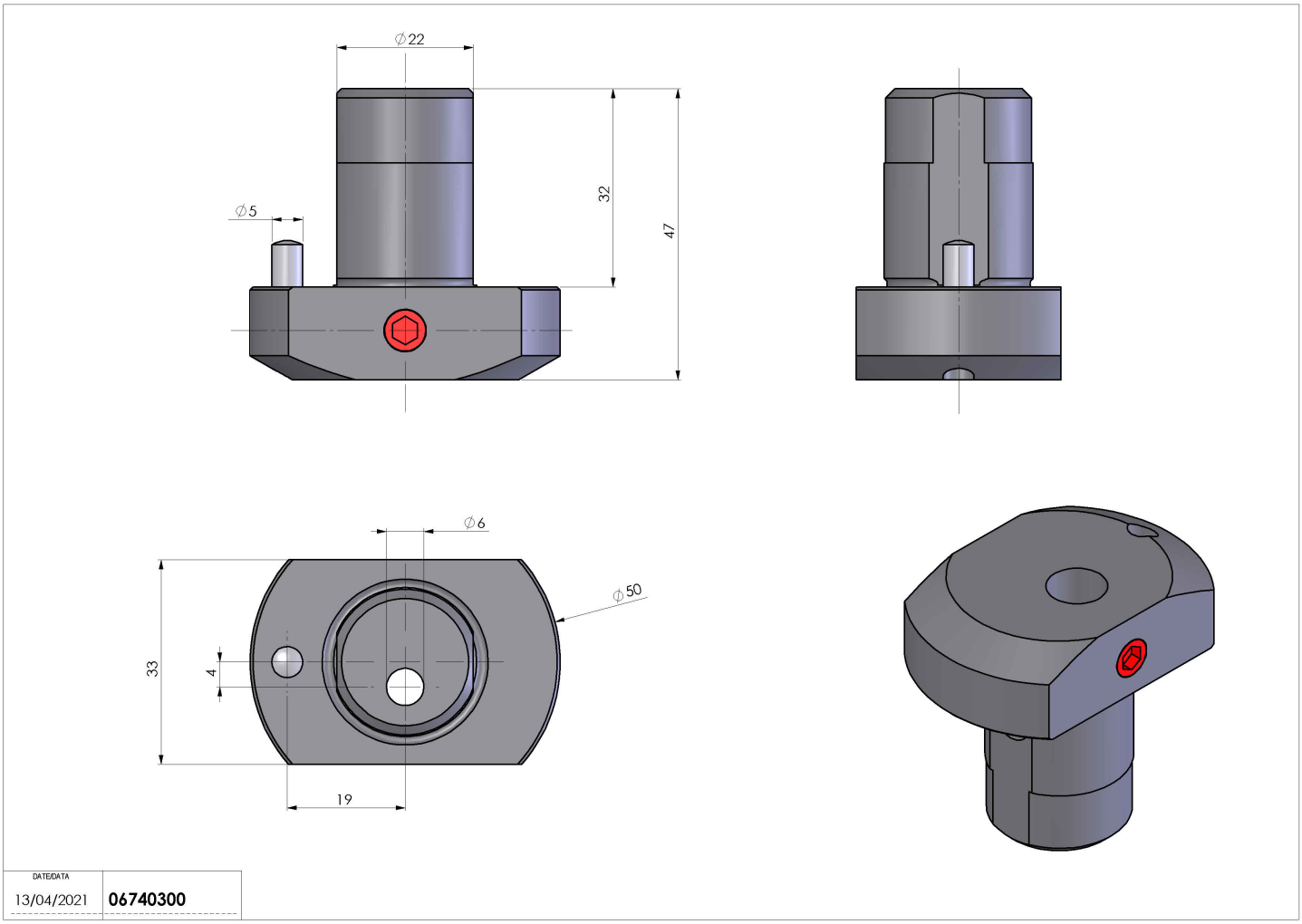

如有技术变更，恕不另行通知