06740100 - TH-BRB D40 D15 H100 MS

型号	TH SPECIALE 定制固定刀座
安装方式	圆柱形刀柄 40
刀具输出接口	镗杆刀座 15
冷却方式	无冷却液通道
H [mm]	100

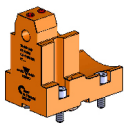

附件	暂无
备注	暂无
安装提示	暂无

请务必确认动力刀塔上动力刀座尺寸

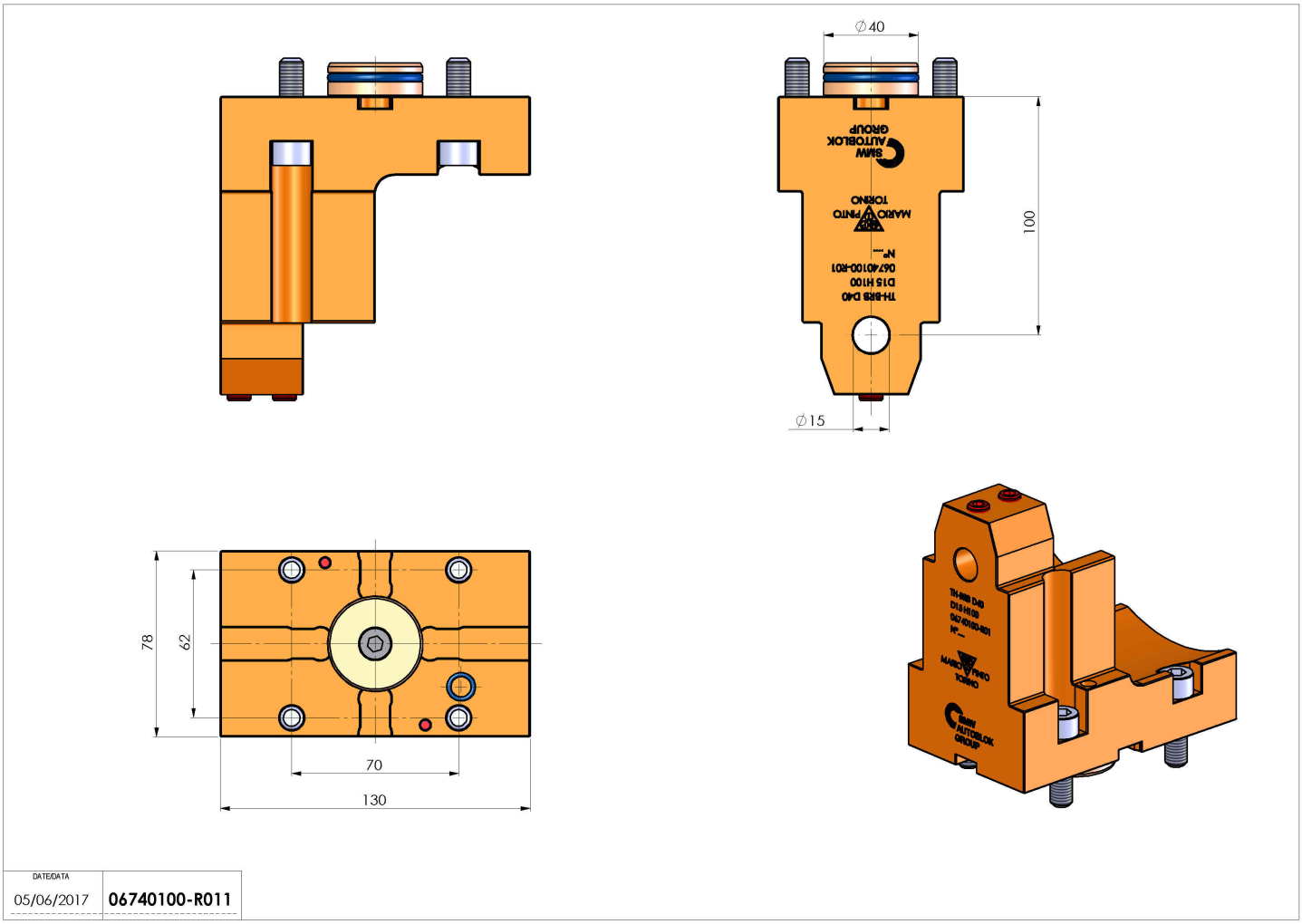

如有技术变更，恕不另行通知