06305900 - TH-AX BMT65 25X25 H95

型号	TH-AX 轴向固定刀座
安装方式	BMT 65
刀具输出接口	轴向方形刀柄 25×25
冷却方式	外冷
H [mm]	95

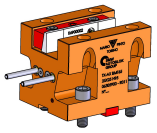

附件	暂无
备注	暂无
安装提示	暂无

请务必确认动力刀塔上动力刀座尺寸

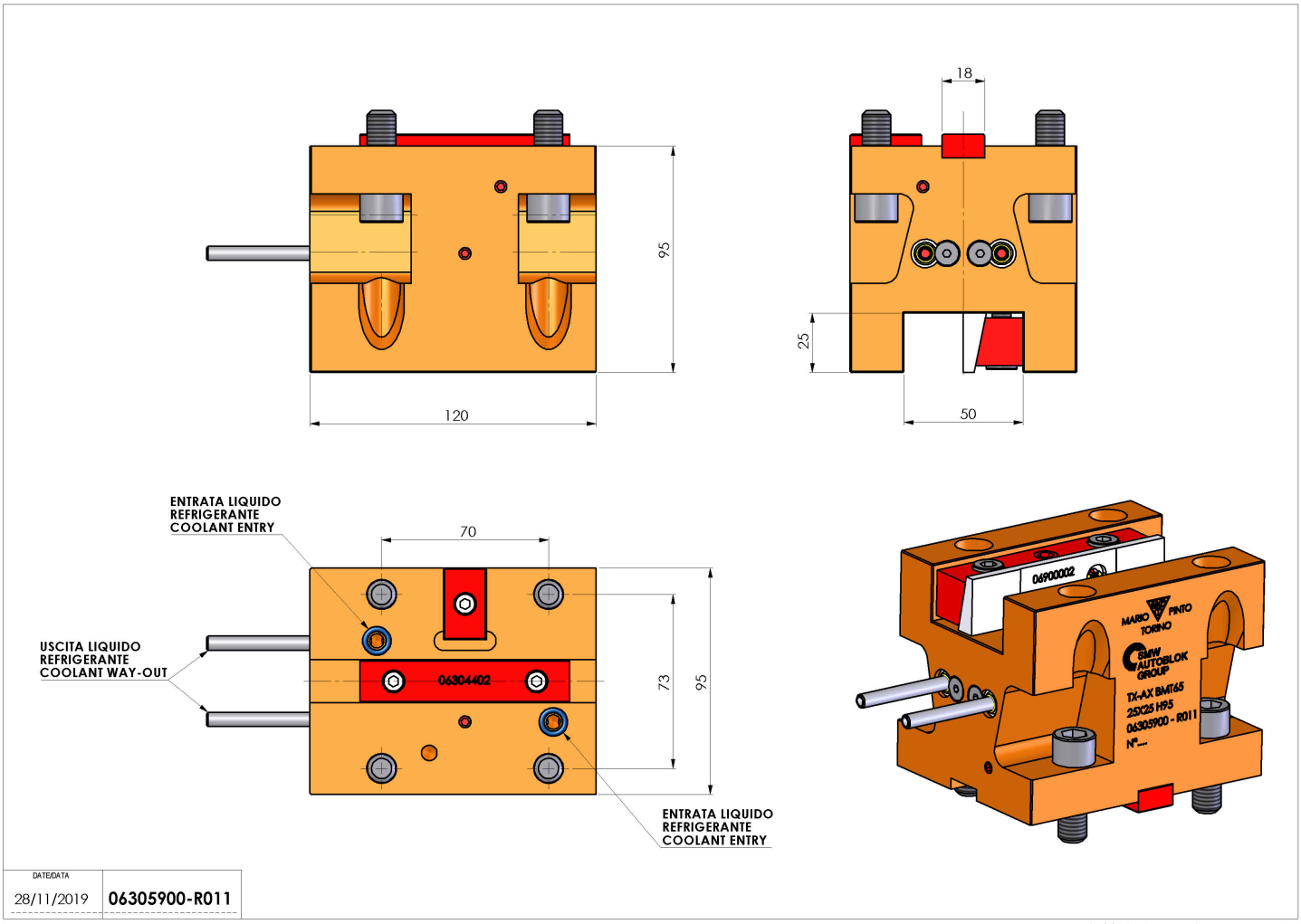

如有技术变更，恕不另行通知