06254400 - TH-RAD VDI50 C50 RF H115

型号	TH-RAD 径向固定刀座
安装方式	VDI 50
刀具输出接口	多边形刀柄 C50 ISO 26623-1
冷却方式	内冷
H [mm]	115

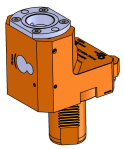

附件	暂无
备注	暂无
安装提示	暂无

注意：请核对 VDI 齿形的方向

请务必确认动力刀塔上动力刀座尺寸

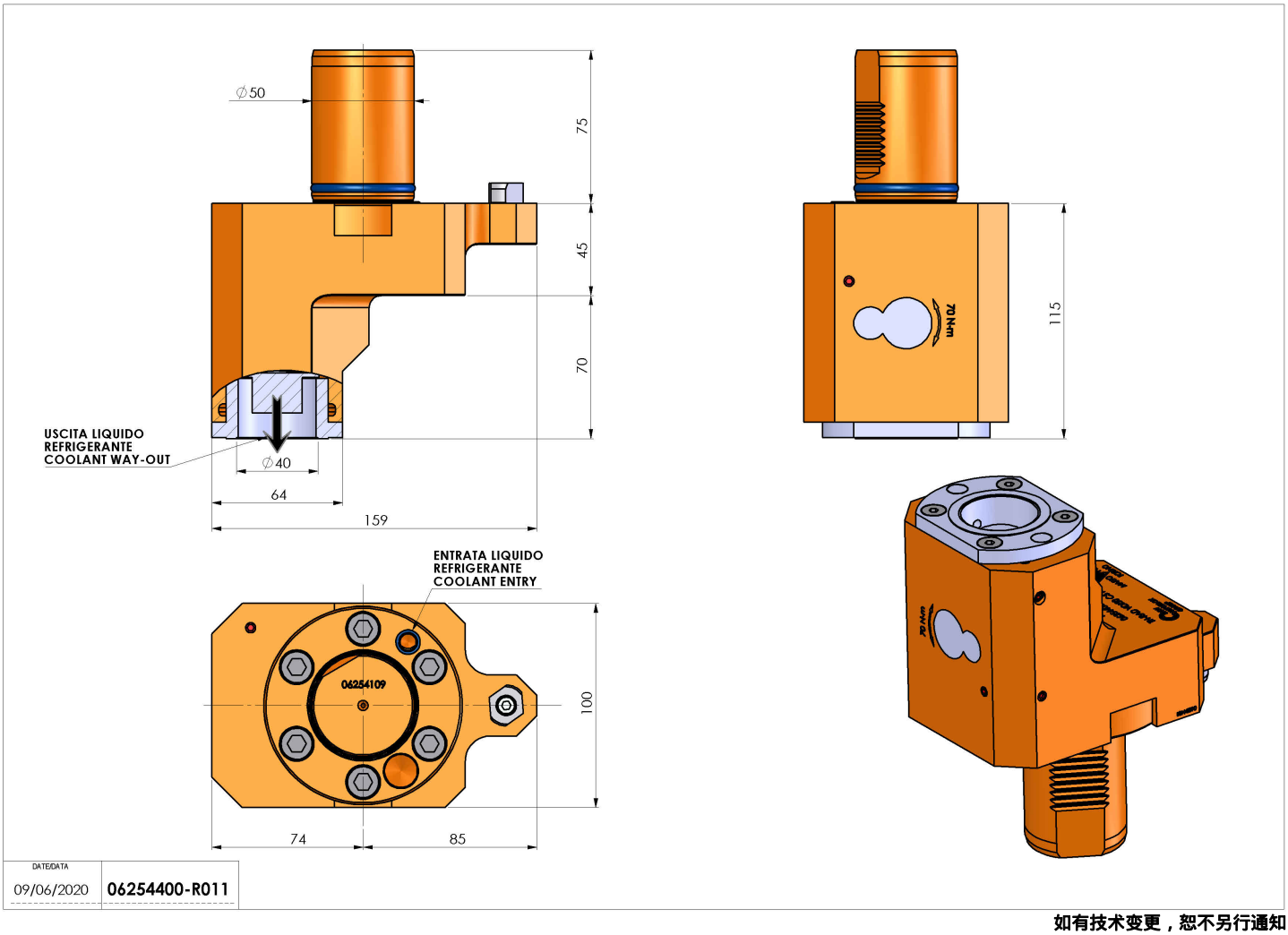

如有技术变更，恕不另行通知