06253300 - TH-RENISHAW-25.4 VDI50 MZ

型号	TH 固定刀座
安装方式	VDI 50
刀具输出接口	雷尼绍圆柱柄对刀刀柄 25.4
冷却方式	
H [mm]	60

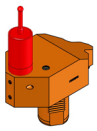

附件	暂无
备注	暂无
安装提示	暂无

注意：请核对 VDI 齿形的方向

请务必确认动力刀塔上动力刀座尺寸

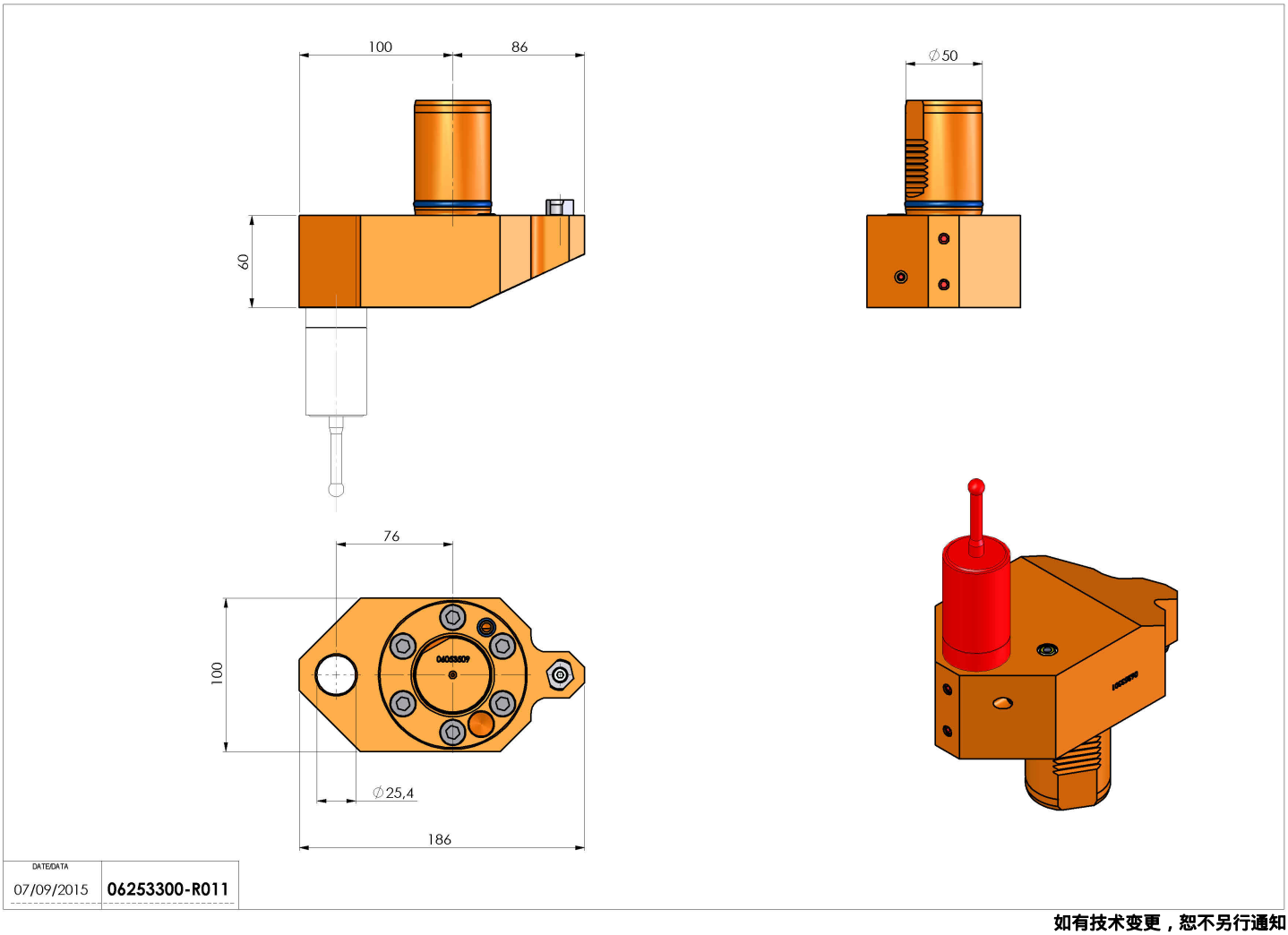

如有技术变更，恕不另行通知