06066100 - TH-RAD D60 Q25 H80

型号	TH-RAD 径向固定刀座
安装方式	圆柱形刀柄 60
刀具输出接口	轴向方形刀柄 25×25
冷却方式	外冷
H [mm]	80

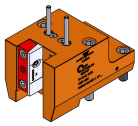

附件	暂无
备注	暂无
安装提示	星型刀塔 - 左右刀塔

请务必确认动力刀塔上动力刀座尺寸

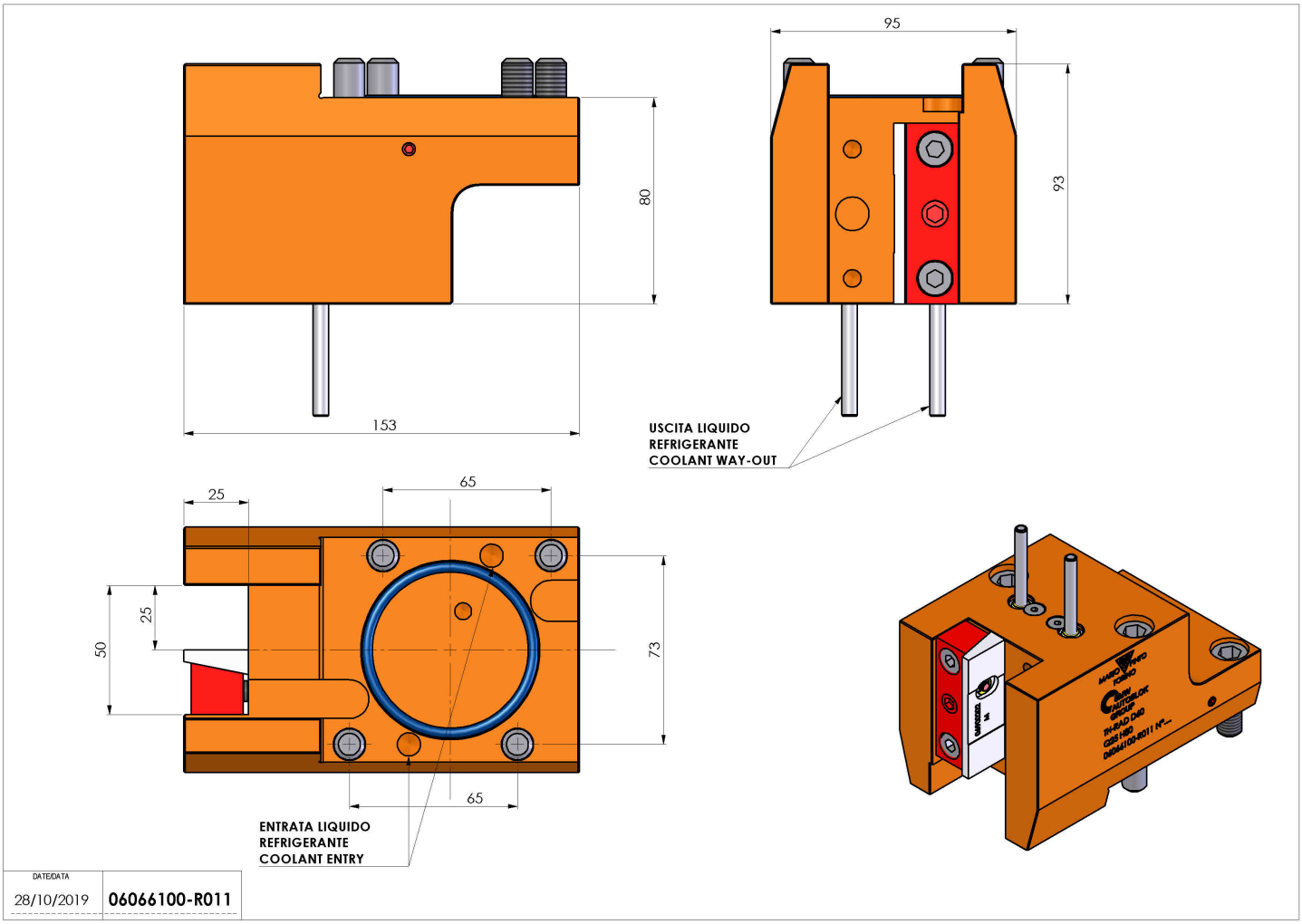

如有技术变更，恕不另行通知