# 06065600 - TH-CUT D55.4 UT32 L-R H75

| | |
|---|---|
| **型号** | TH-CUT<br>切槽固定刀座 |
| **安装方式** | 圆柱形刀柄 55.4 |
| **刀具输出接口** | 切断刀座 32 |
| **冷却方式** | 外冷 |
| **H [mm]** | 75 |

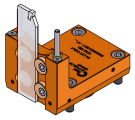

| | |
|---|---|
| **附件** | 暂无 |
| **备注** | 暂无 |
| **安装提示** | 暂无 |

请务必确认动力刀塔上动力刀座尺寸

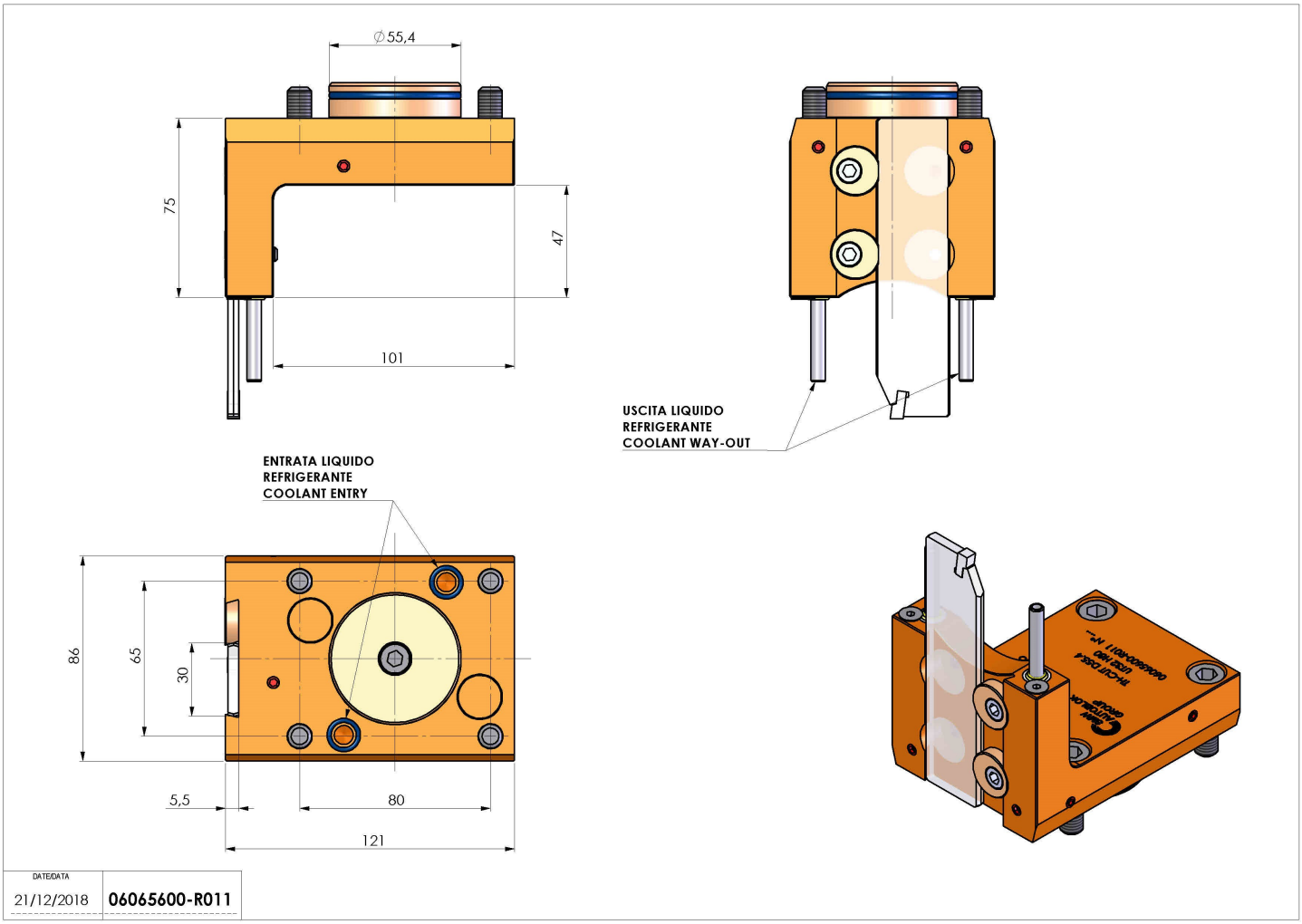


**如有技术变更，恕不另行通知**