06058800 - TH-CM3 CONTR MOLL MZ

型号	TH 固定刀座
安装方式	MAZAK (山崎马扎克)
刀具输出接口	莫氏锥柄 CM3
冷却方式	
H [mm]	30
最小 Ø [mm]	CM3

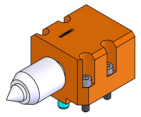

附件	暂无
备注	暂无
安装提示	暂无

请务必确认动力刀塔上动力刀座尺寸

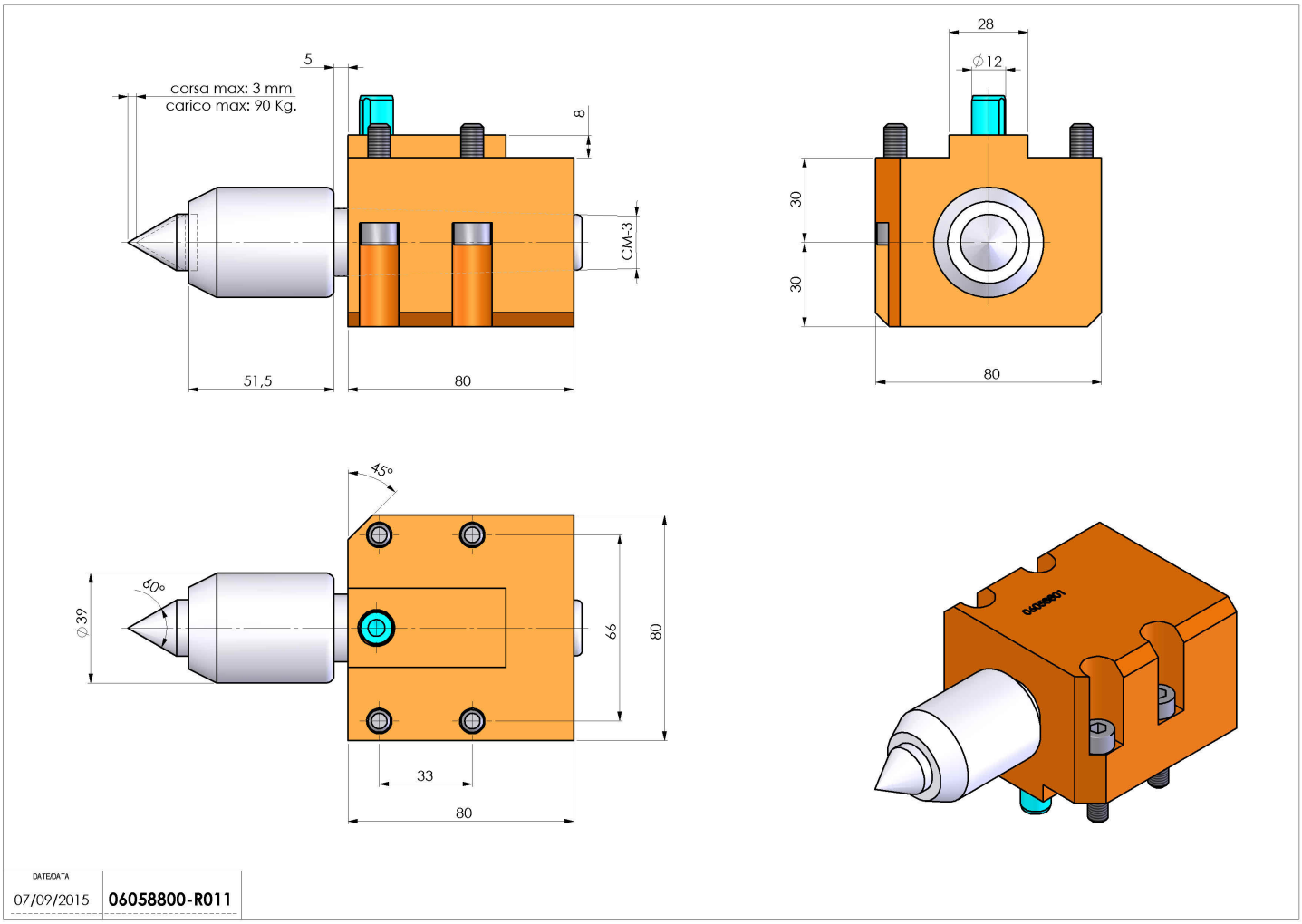

如有技术变更，恕不另行通知