06057500 - TH-RAD VDI40 H120 L80 DX-SX MZ

型号	TH-RAD 径向固定刀座
安装方式	VDI 40
刀具输出接口	径向方形刀座 25×25
冷却方式	外冷
H [mm]	120

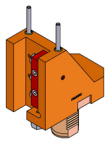

附件	暂无
备注	暂无
安装提示	暂无

注意：请核对 VDI 齿形的方向

请务必确认动力刀塔上动力刀座尺寸

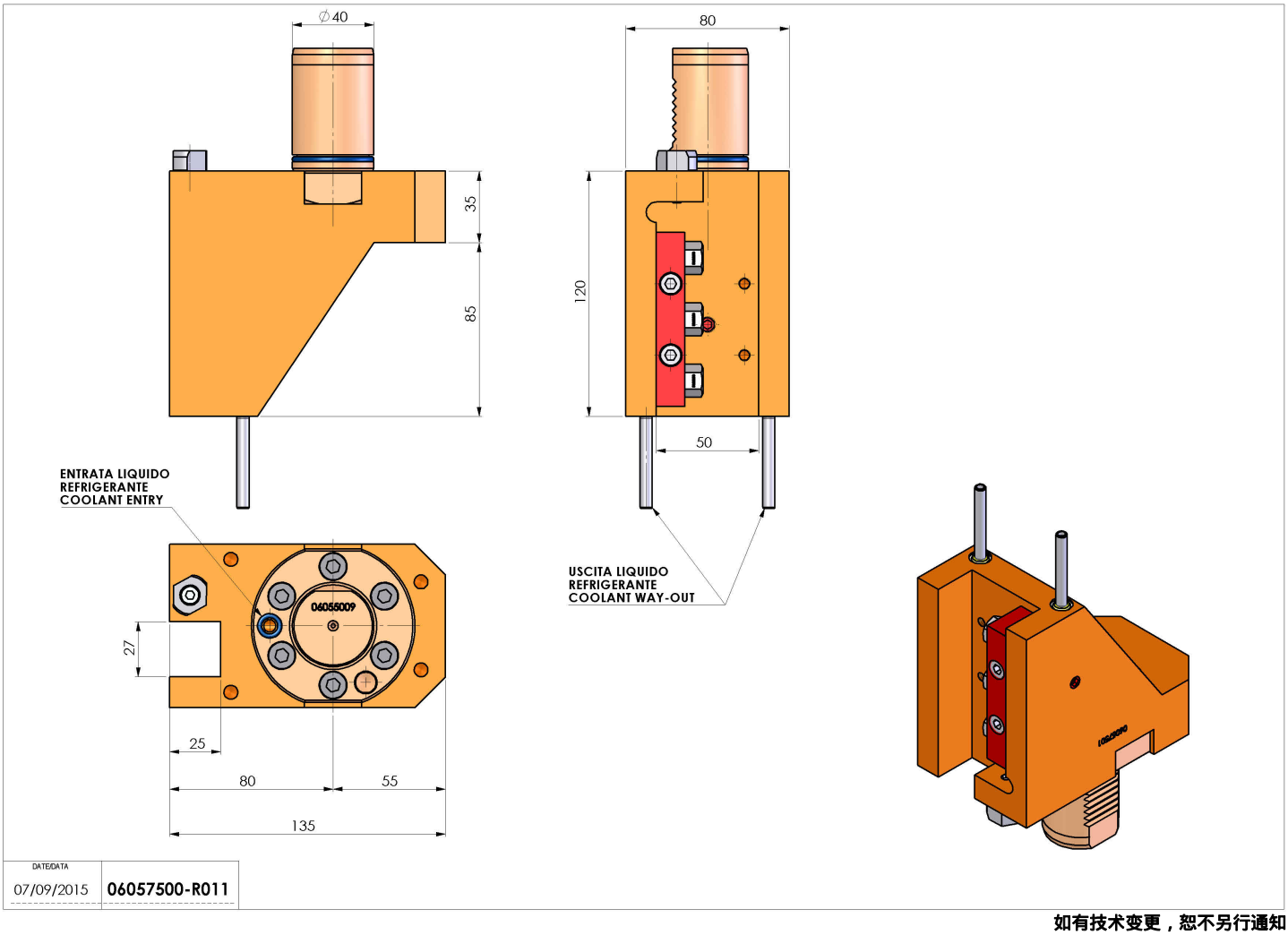

如有技术变更，恕不另行通知