06054900 - TH-BRB VDI50 D50 H175 RF MZ

型号	TH-BRB 镗杆固定刀座
安装方式	VDI 50
刀具输出接口	镗杆刀座 50
冷却方式	外冷 / 内冷
H [mm]	175

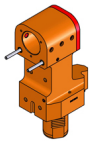

附件	暂无
备注	暂无
安装提示	暂无

注意：请核对 VDI 齿形的方向

请务必确认动力刀塔上动力刀座尺寸

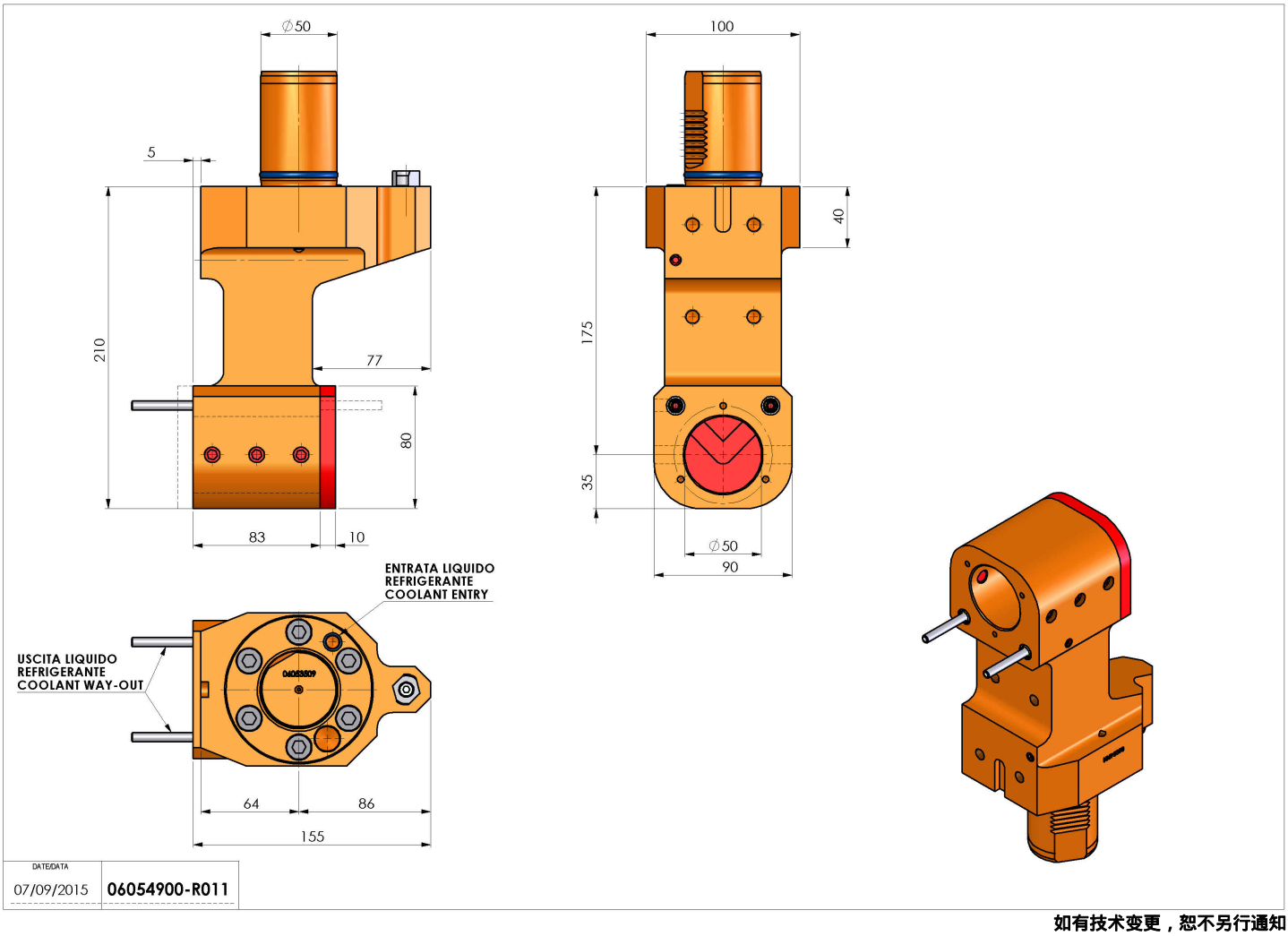

如有技术变更，恕不另行通知