06054800 - TH-RAD VDI50 H160 L65 DX-SX MZ

型号	TH-RAD 径向固定刀座
安装方式	VDI 50
刀具输出接口	径向方形刀座 25×25
冷却方式	外冷
H [mm]	160

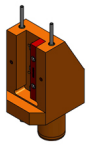

附件	暂无
备注	暂无
安装提示	仅适用于副主轴

注意：请核对 VDI 齿形的方向

请务必确认动力刀塔上动力刀座尺寸

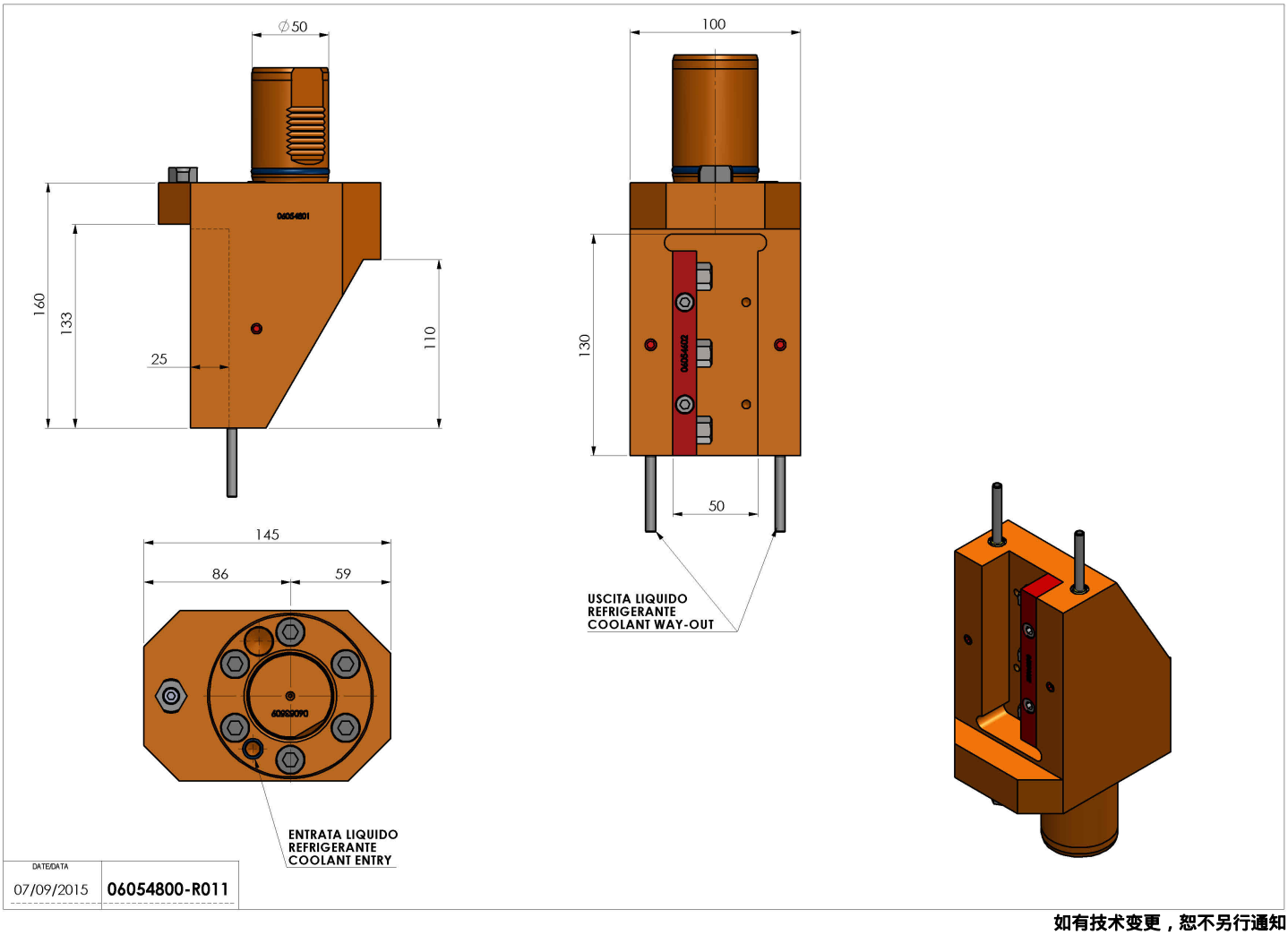

如有技术变更，恕不另行通知