# 06052300 - TH-CUT VDI40 SP5 H90 MZ

| | |
|---|---|
| **型号** | TH-CUT<br>切槽固定刀座 |
| **安装方式** | VDI 40 |
| **刀具输出接口** | 切断刀座 32 |
| **冷却方式** | 外冷 |
| **H [mm]** | 90 |

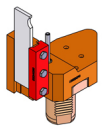

| | |
|---|---|
| **附件** | 暂无 |
| **备注** | 暂无 |
| **安装提示** | 暂无 |

**注意：请核对 VDI 齿形的方向**

请务必确认动力刀塔上动力刀座尺寸

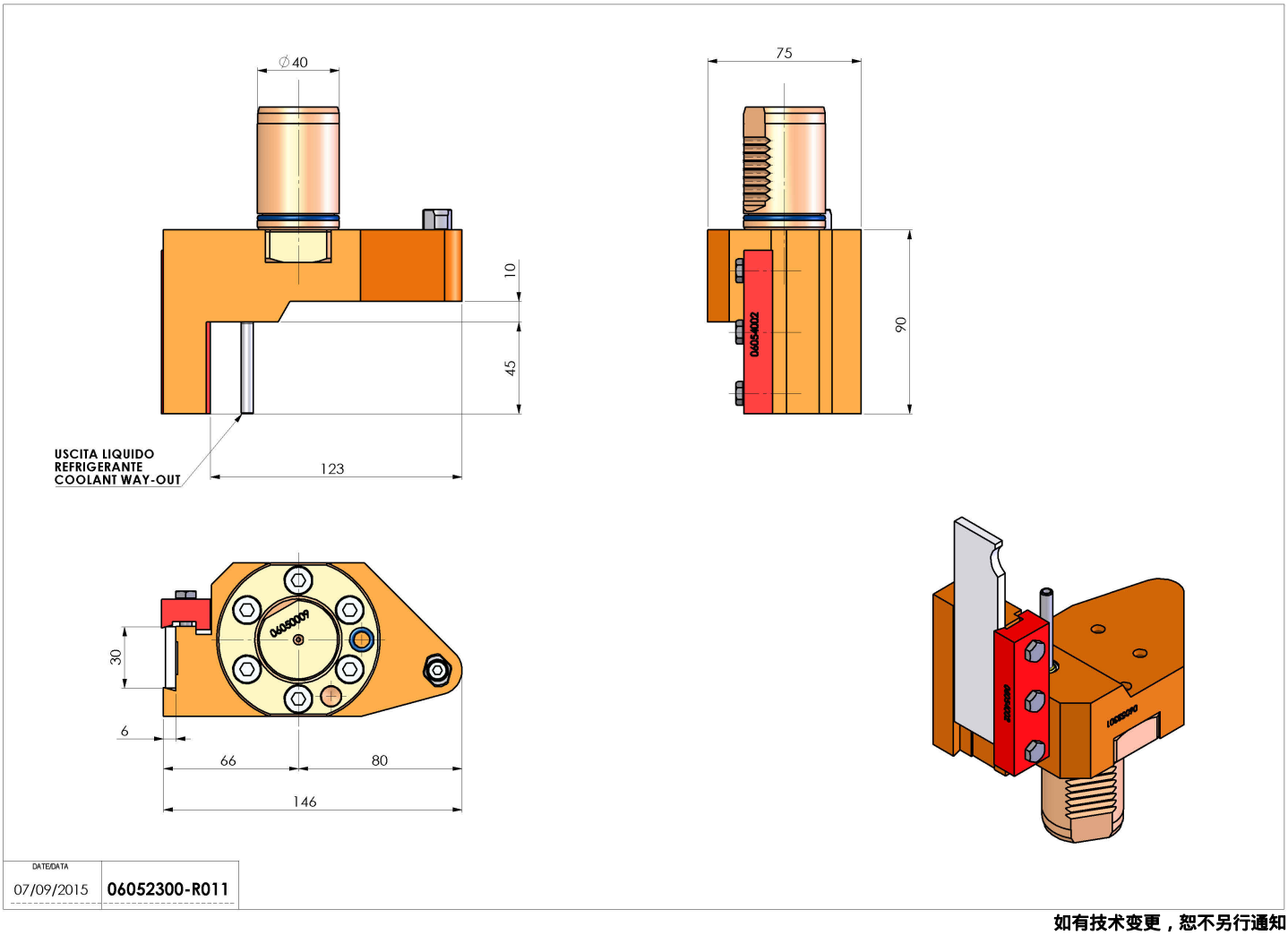


**如有技术变更，恕不另行通知**