06051800 - TH-BRB VDI40 D32 H110DX-SXRFMZ

型号	TH-BRB 镗杆固定刀座
安装方式	VDI 40
刀具输出接口	镗杆刀座 32
冷却方式	外冷 / 内冷
H [mm]	110

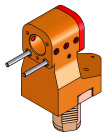

REPLACED BY 06052600

附件	暂无
备注	售完为止，已由代码 06052600 替代
安装提示	暂无

注意：请核对 VDI 齿形的方向

请务必确认动力刀塔上动力刀座尺寸

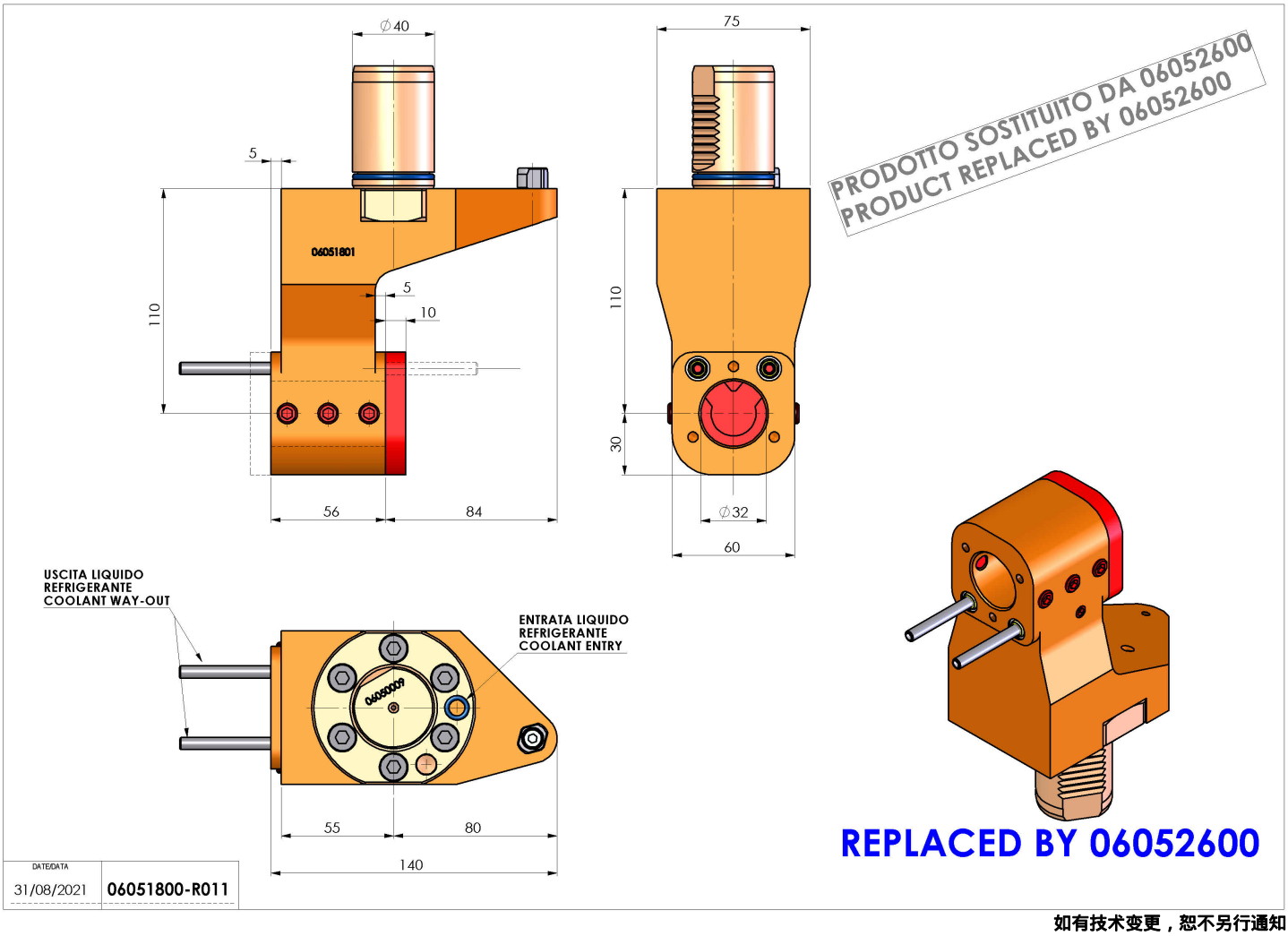

如有技术变更，恕不另行通知