06051500 - TH-RENISHAW D11.3VDI40 70X15MZ

型号	TH 固定刀座
安装方式	VDI 40
刀具输出接口	雷尼绍圆柱柄对刀刀柄 11.3
冷却方式	
H [mm]	25

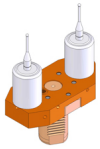

附件	暂无
备注	暂无
安装提示	暂无

注意：请核对 VDI 齿形的方向

请务必确认动力刀塔上动力刀座尺寸

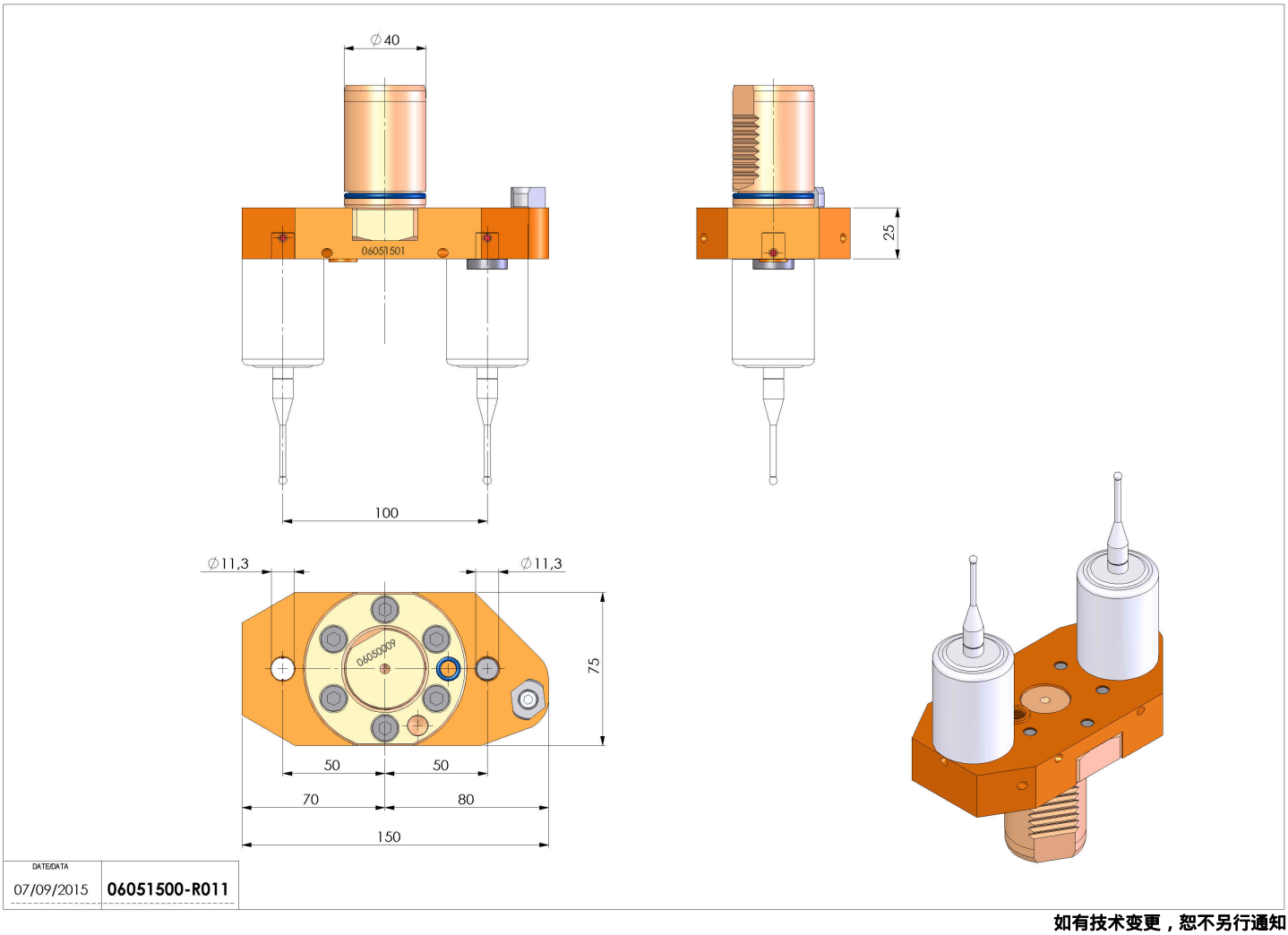

如有技术变更，恕不另行通知