06046100 - TH-RAD D40 C40 OFS-48 RF H83

型号	TH-RAD 径向固定刀座
安装方式	圆柱形刀柄 40
刀具输出接口	多边形刀柄 C40 ISO 26623-1
冷却方式	内冷
H [mm]	83

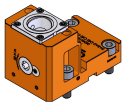

附件	暂无
备注	暂无
安装提示	暂无

请务必确认动力刀塔上动力刀座尺寸

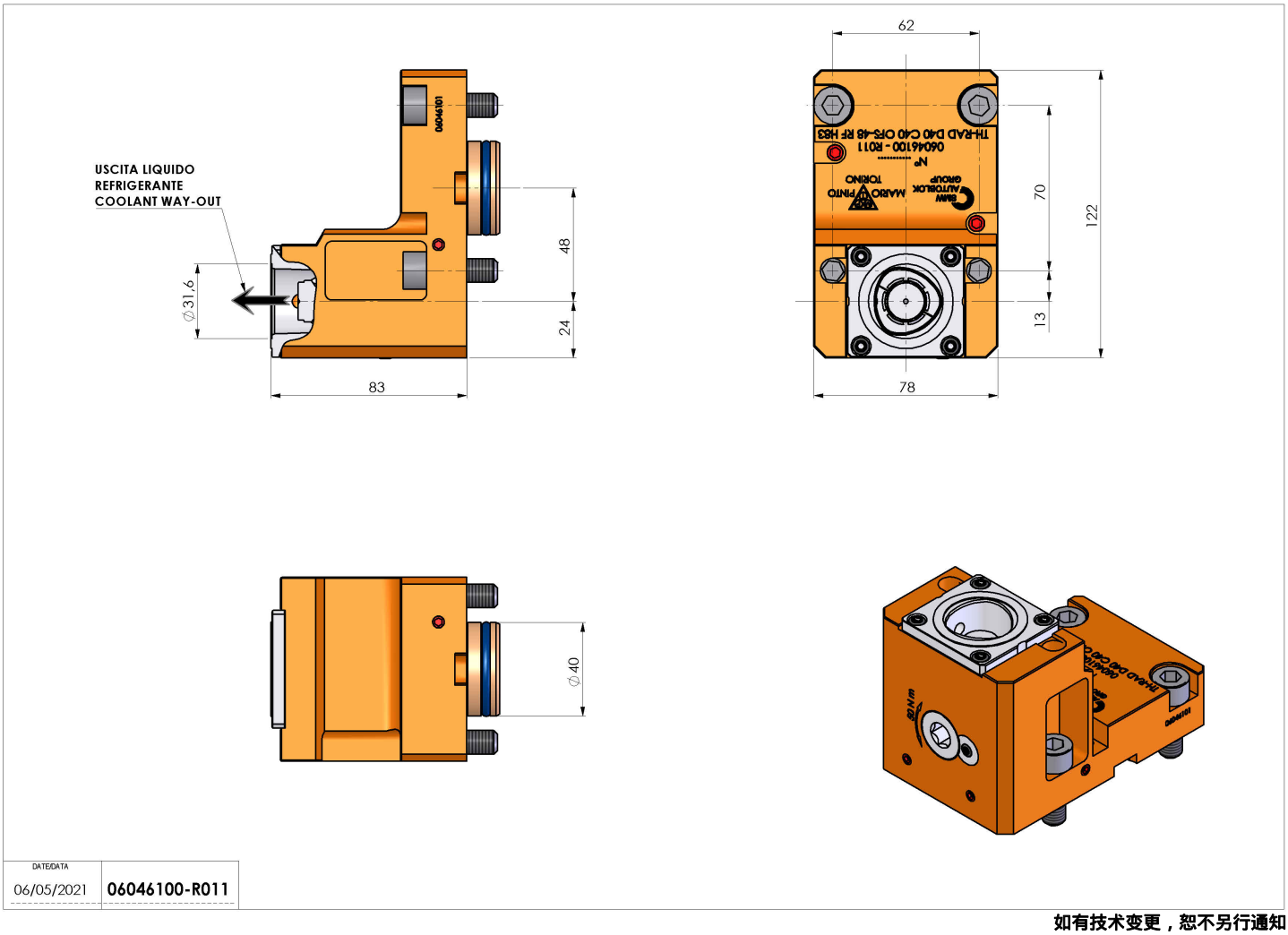

DATE/DATA	
06/05/2021	06046100-R011

如有技术变更，恕不另行通知