06042300 - TH-CUT D60 UT1-1/4" (32) MS

型号	TH-CUT 切槽固定刀座
安装方式	圆柱形刀柄 60
刀具输出接口	切断刀座 1-1/4" (32)
冷却方式	外冷
H [mm]	80

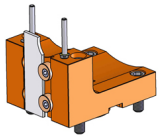

附件	暂无
备注	暂无
安装提示	暂无

请务必确认动力刀塔上动力刀座尺寸

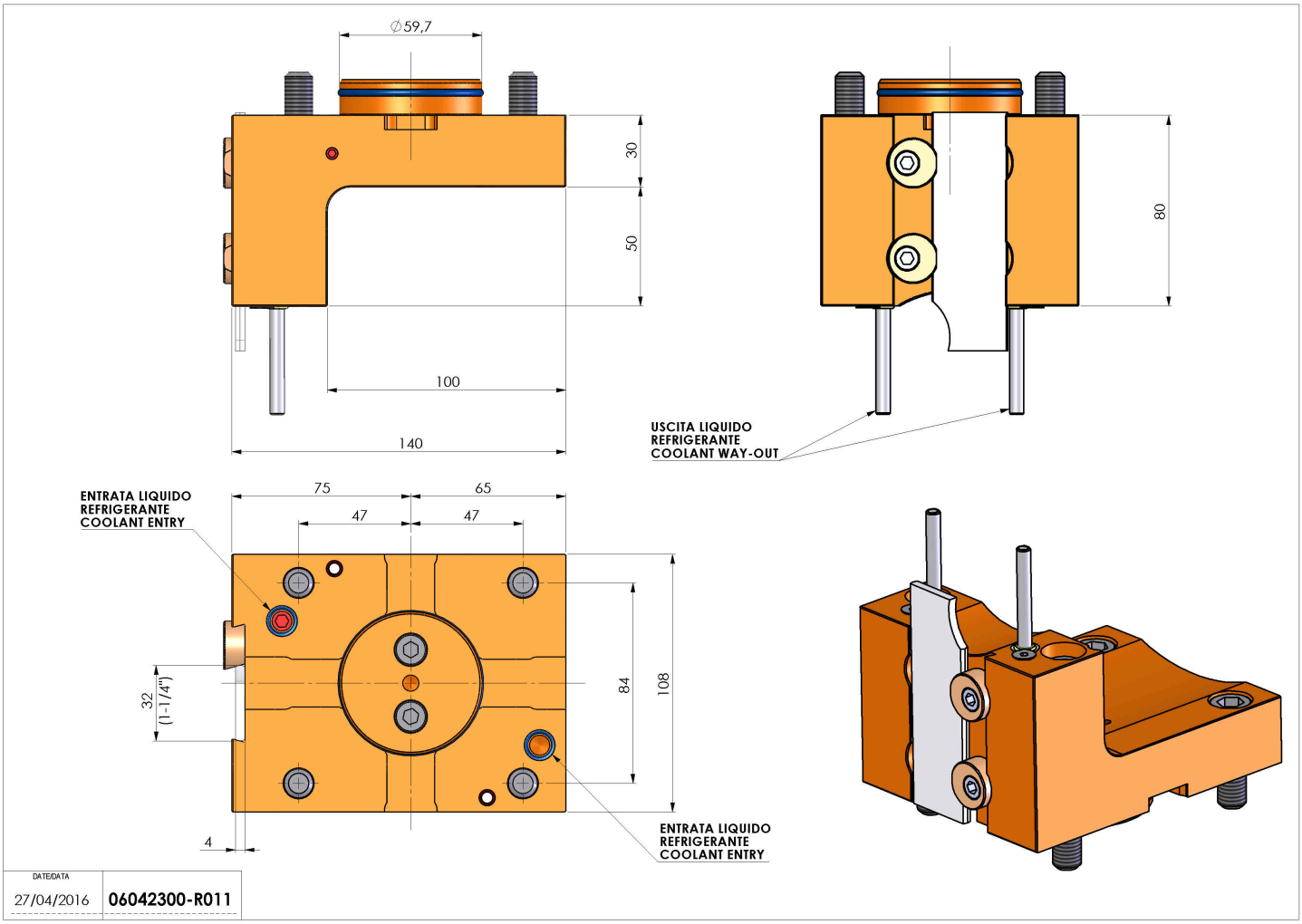

如有技术变更，恕不另行通知