06041700 - TH-RAD D60 25X25 H70 MS

型号	TH-RAD 径向固定刀座
安装方式	圆柱形刀柄 60
刀具输出接口	径向方形刀座 25×25
冷却方式	外冷
H [mm]	70

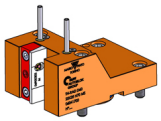

附件	暂无
备注	暂无
安装提示	暂无

请务必确认动力刀塔上动力刀座尺寸

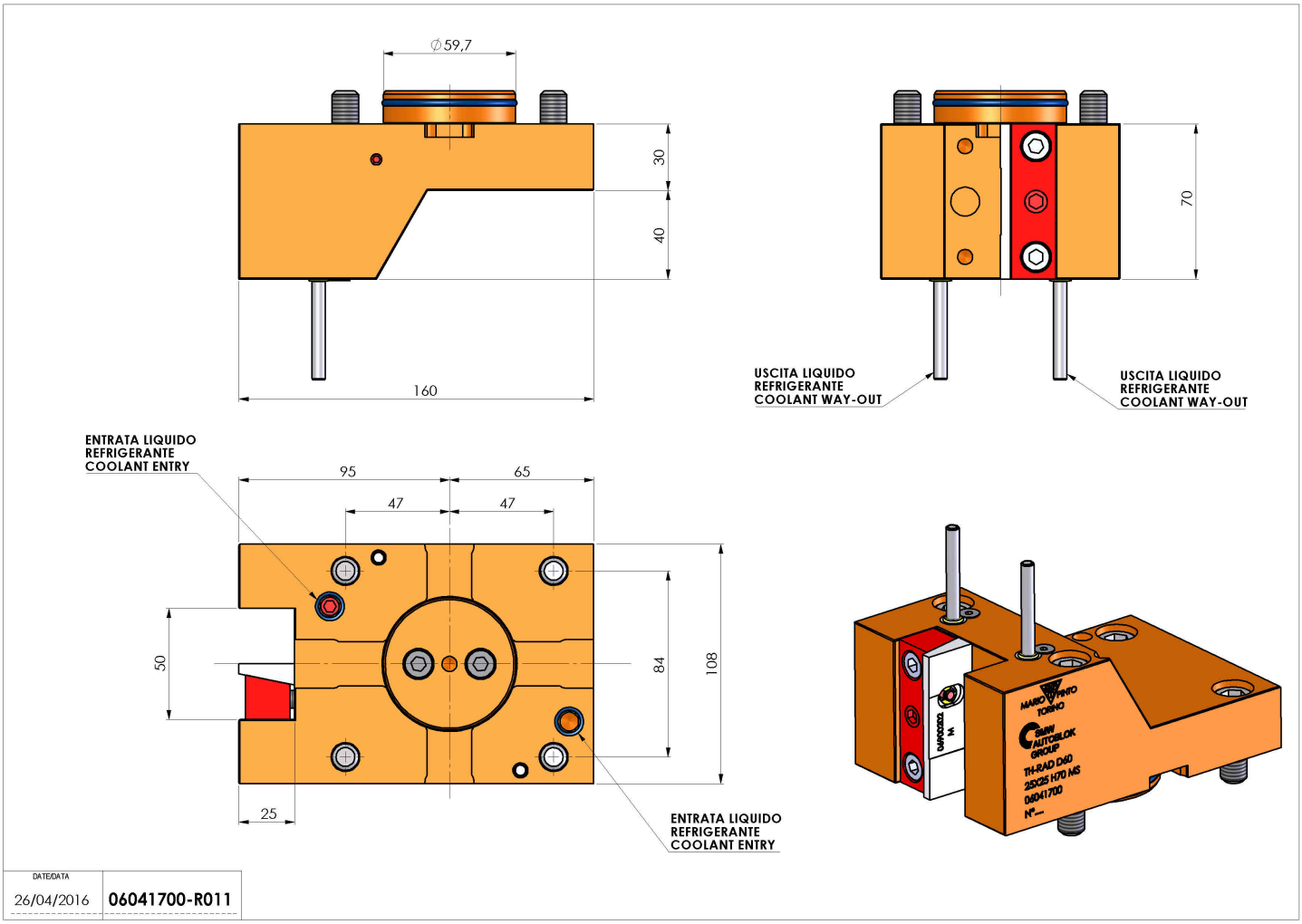

DATE/DATA	
26/04/2016	06041700-R011

如有技术变更，恕不另行通知