# 06031100 - TH-RAD D55 C40 DX OFS-41 LR RF H83

| | |
|---|---|
| **型号** | TH-RAD<br>径向固定刀座 |
| **安装方式** | 圆柱形刀柄 55 |
| **刀具输出接口** | 多边形刀柄 C40 ISO 26623-1 |
| **冷却方式** | 内冷 |
| **偏心 [mm]** | 41 |
| **H [mm]** | 80 |
| **附件** | 暂无 |
| **备注** | 暂无 |
| **安装提示** | 暂无 |

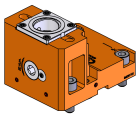

请务必确认动力刀塔上动力刀座尺寸

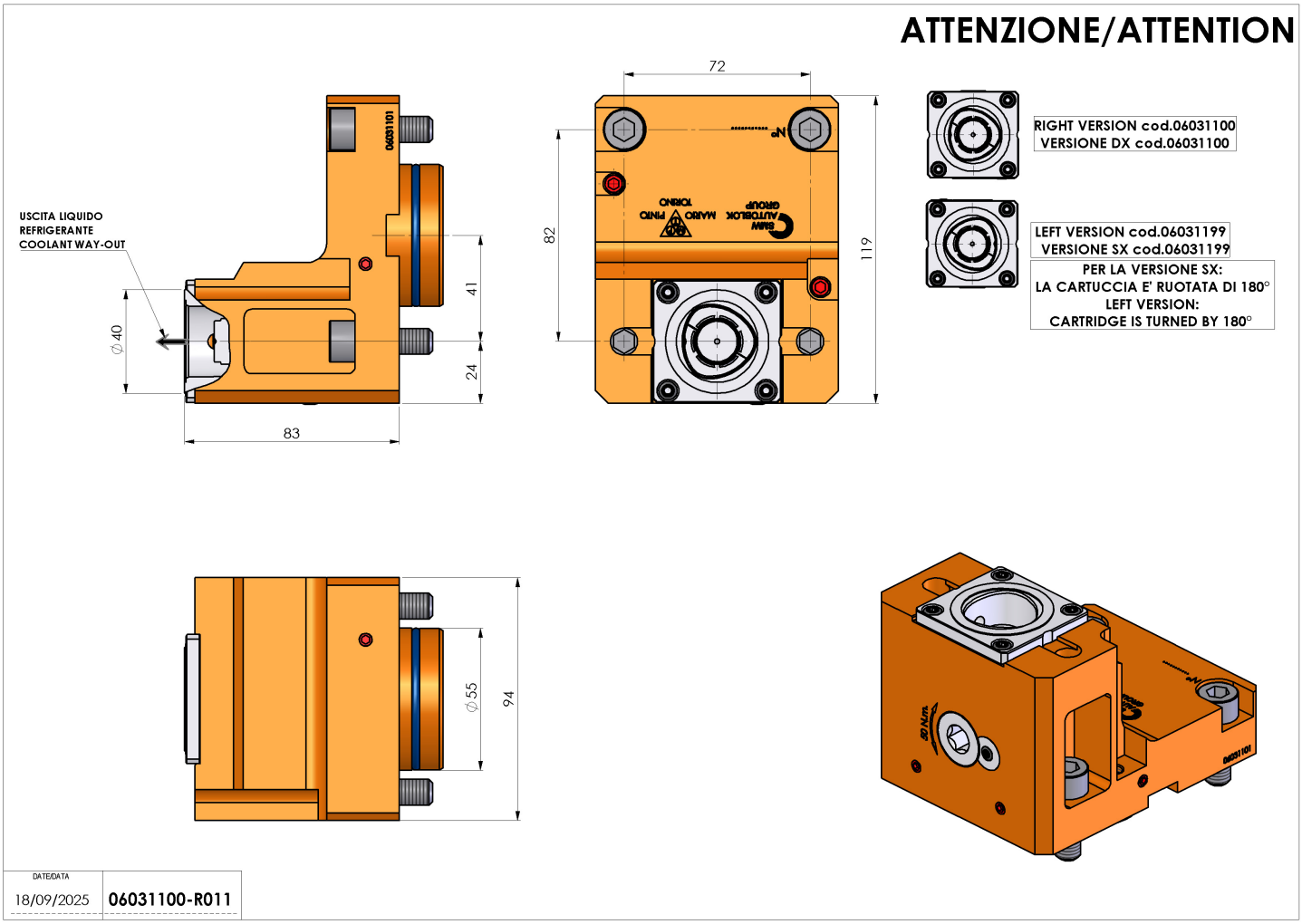


**如有技术变更，恕不另行通知**