# 06030700 - TH-RAD D55 Q25 L-R H85

| | |
|---|---|
| **型号** | TH-RAD<br>径向固定刀座 |
| **安装方式** | 圆柱形刀柄 55 |
| **刀具输出接口** | 径向方形刀座 25×25 |
| **冷却方式** | 外冷 |
| **H [mm]** | 85 |

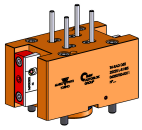

| | |
|---|---|
| **附件** | 暂无 |
| **备注** | 暂无 |
| **安装提示** | 暂无 |

请务必确认动力刀塔上动力刀座尺寸

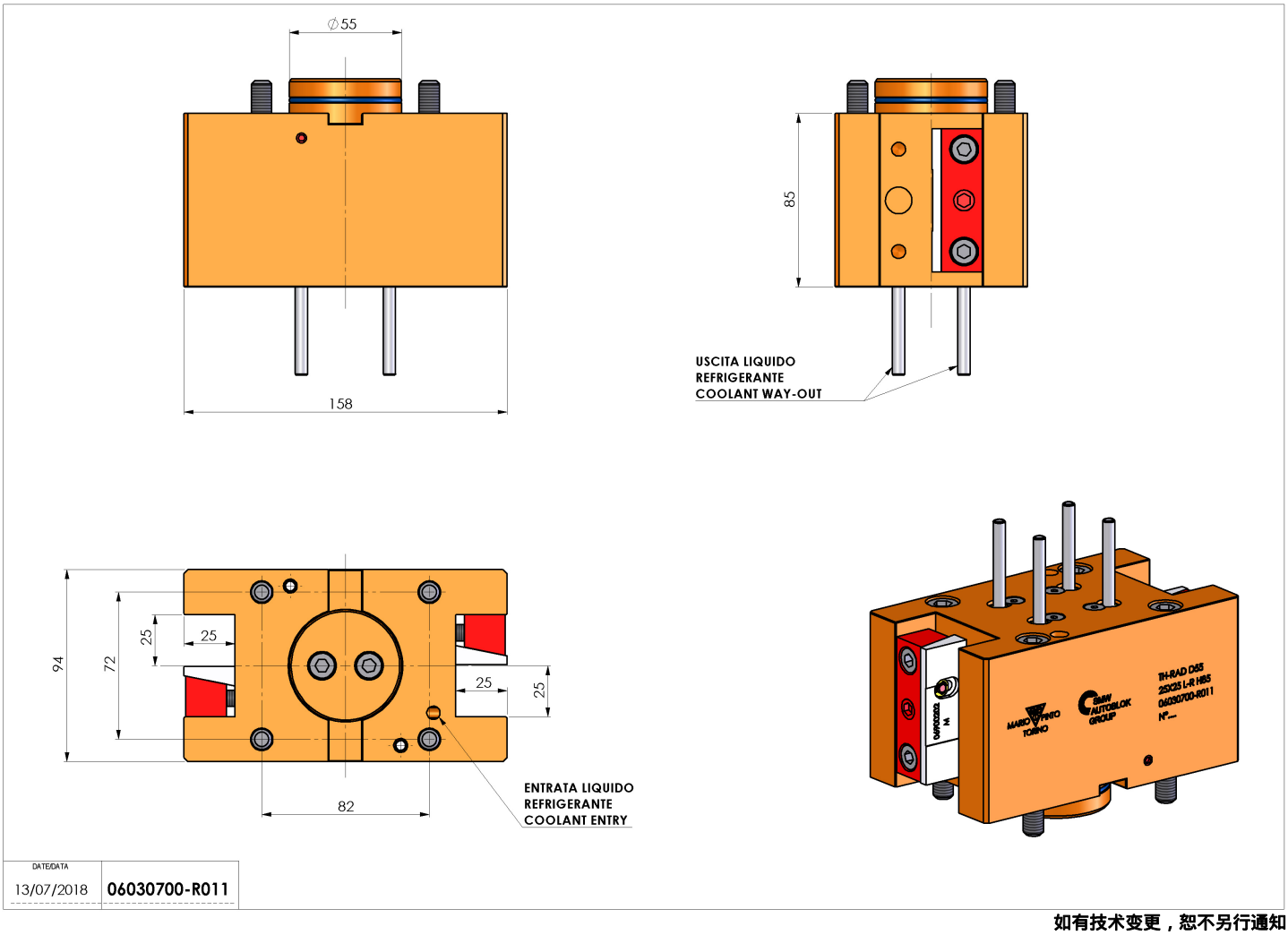


**如有技术变更，恕不另行通知**