05485500 - LT-S VDI40 WELDON32 H108 5480

型号	LT-S 0°动力刀座
安装方式	VDI 40
刀具输出接口	Weldon 32 刀柄 DIN1835B
冷却方式	外冷
旋转方向	r1 r2
最高转速 [1/min]	4000
最大扭矩 [Nm]	45
传动比	1:1
H [mm]	108
附件	暂无
备注	暂无
安装提示	暂无

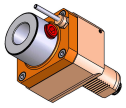

注意：请核对 VDI 齿形的方向

请务必确认动力刀塔上动力刀座尺寸

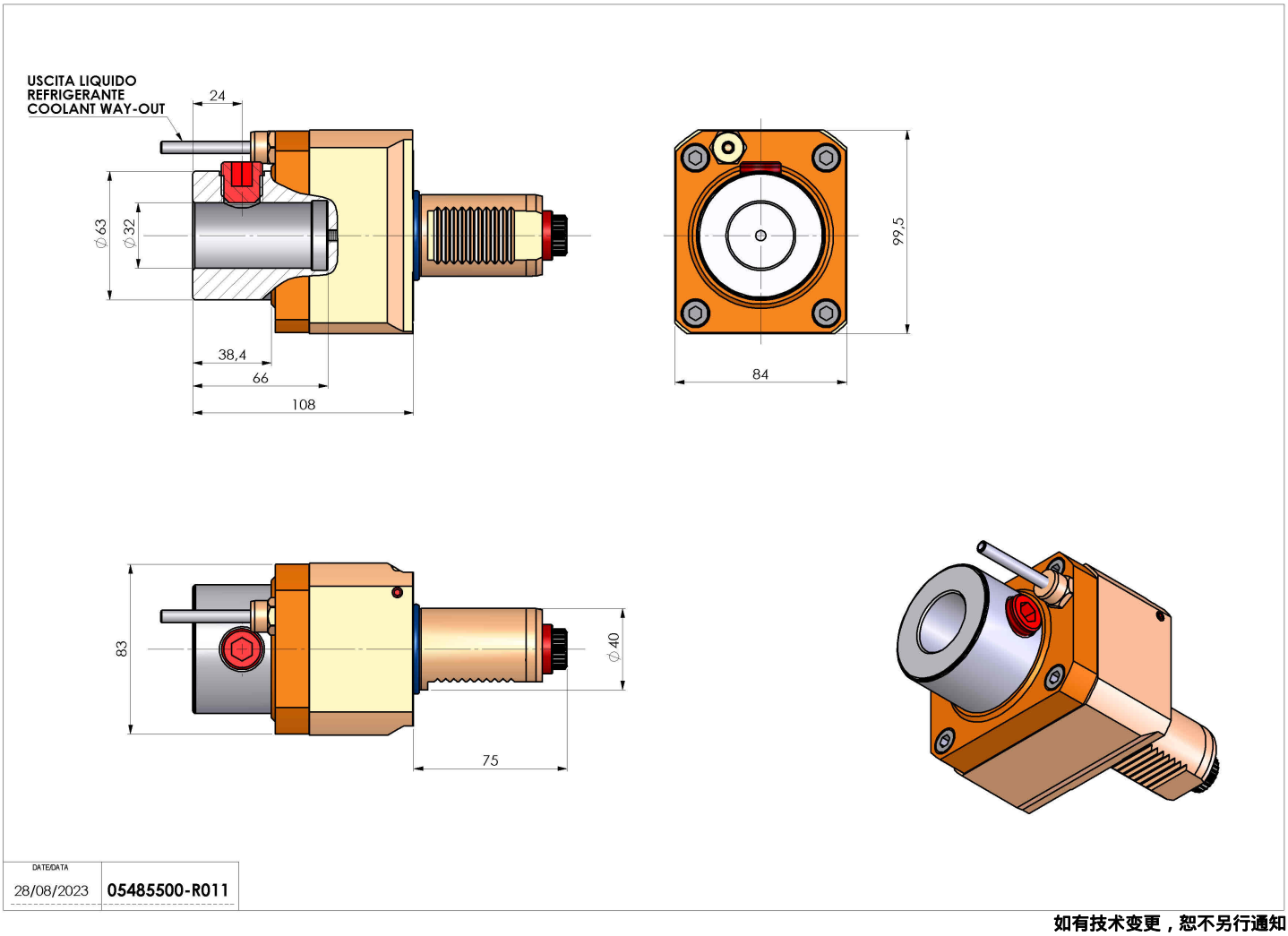

如有技术变更，恕不另行通知