05483600 - LT-S D80 HSK63 DRY H77

型号	LT-S 0°动力刀座
安装方式	圆柱形刀柄 80
刀具输出接口	快换刀柄 HSK63
冷却方式	无冷却液通道
旋转方向	r1 r2
最高转速 [1/min]	4000
最大扭矩 [Nm]	80
传动比	1:1
H [mm]	77
附件	暂无
备注	暂无
安装提示	暂无

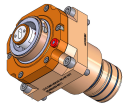

请务必确认动力刀塔上动力刀座尺寸

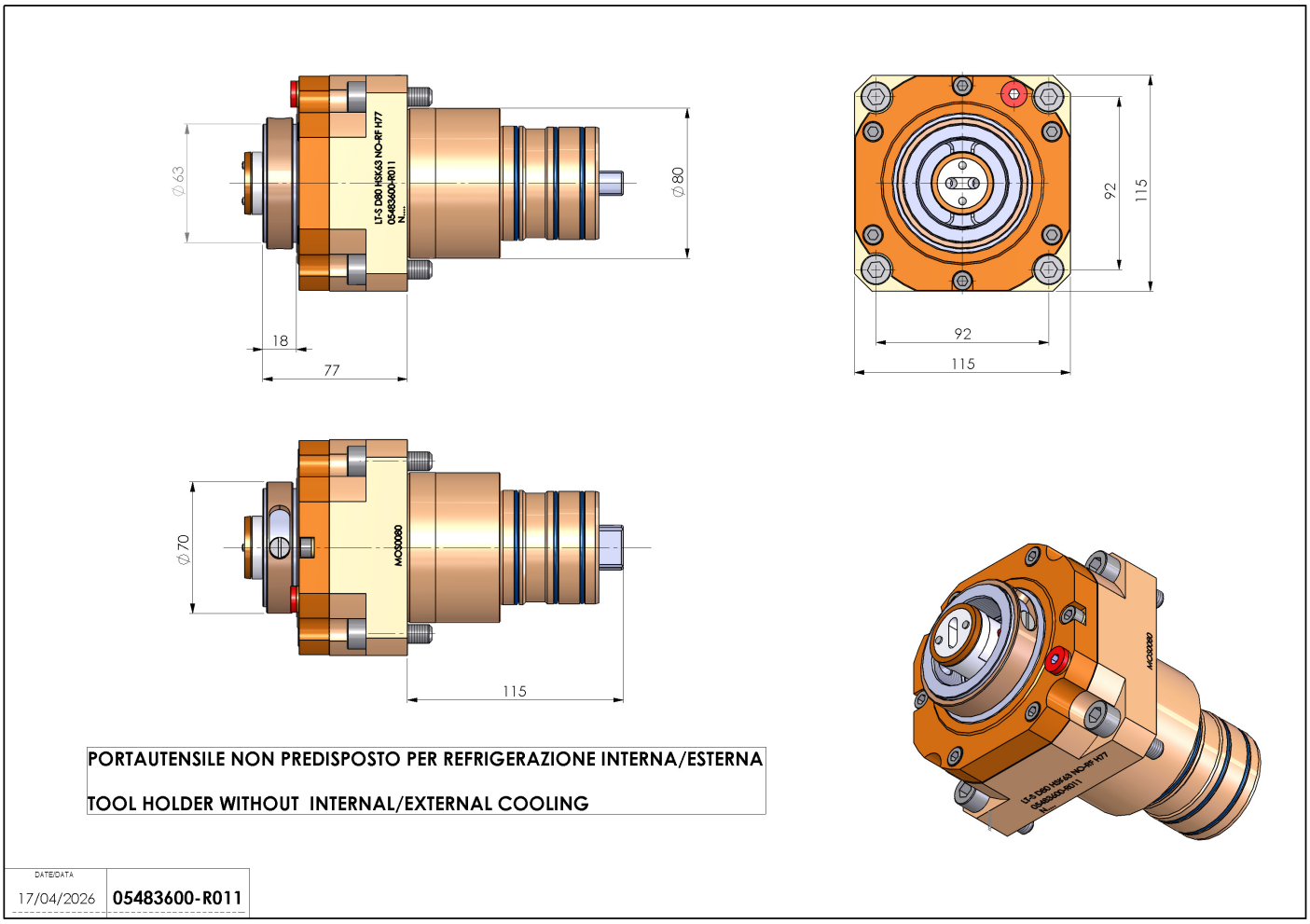

如有技术变更，恕不另行通知