05480500 - LT-A D70 ER32F HRF H100 FA

型号	LT-A 90°动力刀座
安装方式	圆柱形刀柄 70
刀具输出接口	弹簧夹头ER32F（短螺母）
冷却方式	HRF 内冷
旋转方向	r1 r2
最高转速 [1/min]	8000
最大扭矩 [Nm]	80
传动比	1:1
H [mm]	100
H1 [mm]	38
最大压力 [bar]	80
附件	暂无
备注	暂无
安装提示	暂无

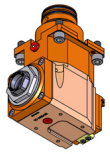

请务必确认动力刀塔上动力刀座尺寸

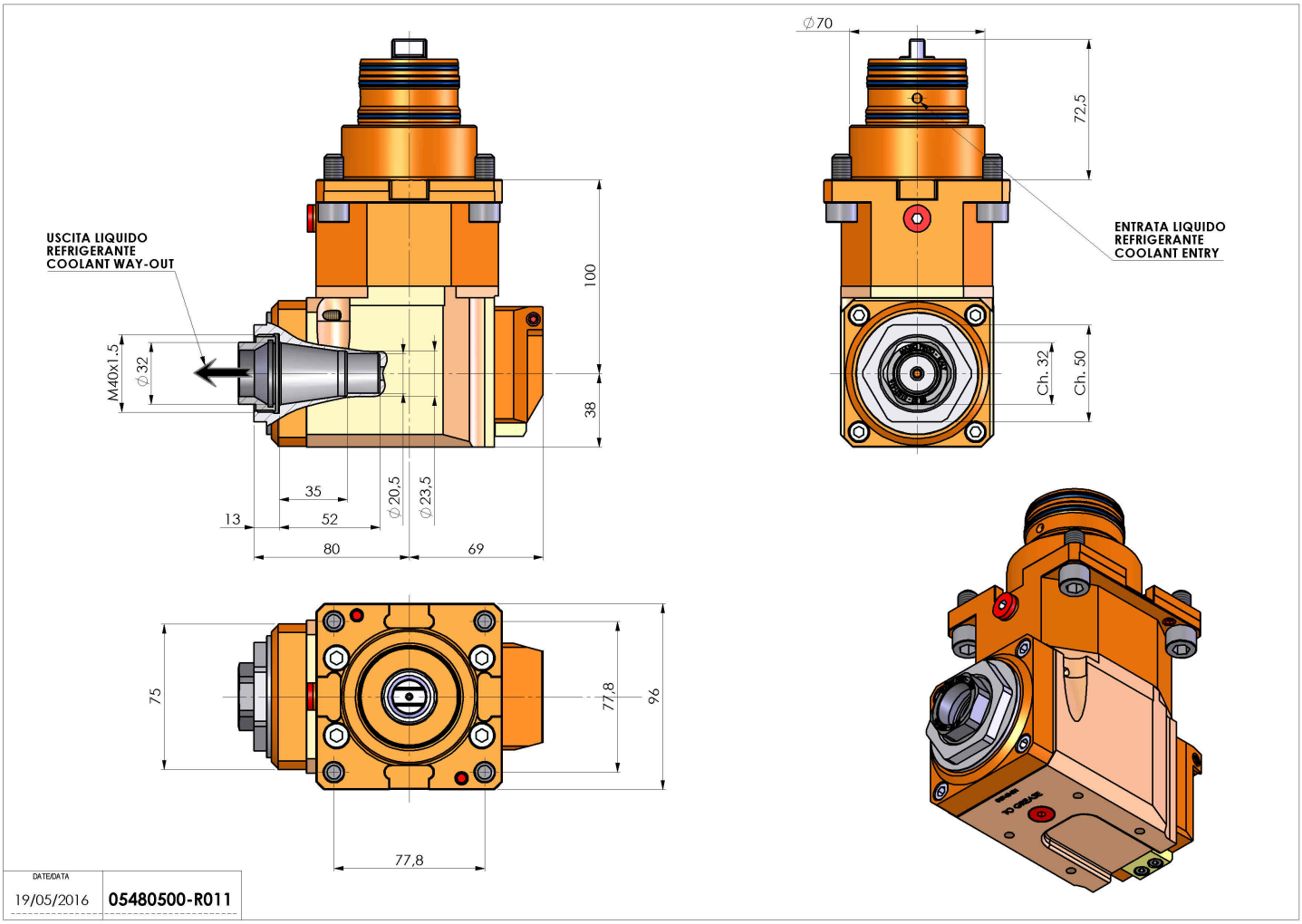

如有技术变更，恕不另行通知