05455400 - LT-A2H VDI40 ER16 H130

型号	LT-A2 H 横向双头90°动力刀座
安装方式	VDI 40
刀具输出接口	弹簧夹头ER16
冷却方式	外冷
旋转方向	r1 r2
最高转速 [1/min]	6000
最大扭矩 [Nm]	30
传动比	1:1
H [mm]	130
H1 [mm]	35
附件	暂无
备注	暂无
安装提示	仅适用于主主轴

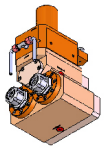

注意：请核对 VDI 齿形的方向

请务必确认动力刀塔上动力刀座尺寸

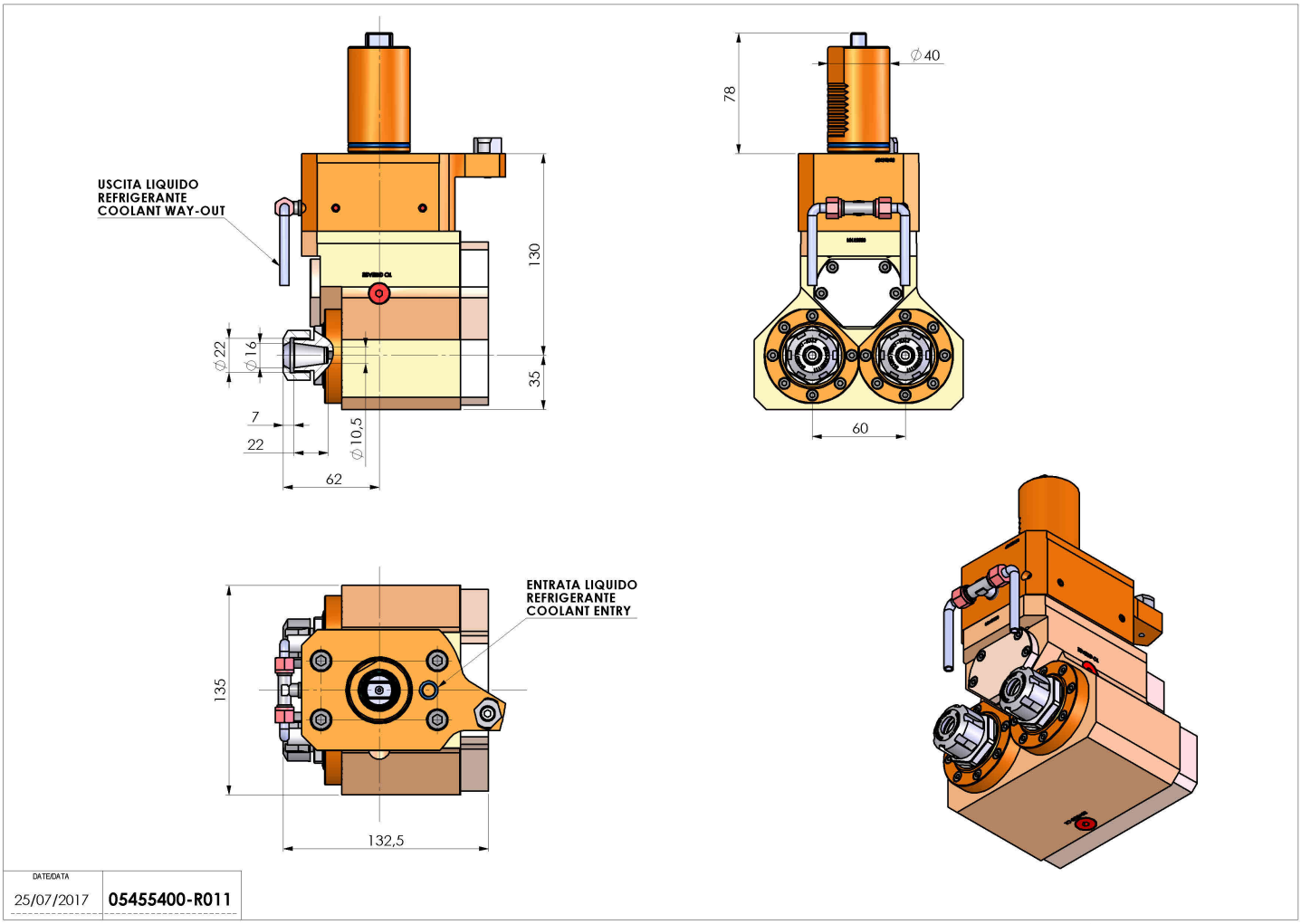

如有技术变更，恕不另行通知