05452300 - LT-S VDI40 ER40F RF H84

型号	LT-S 0°动力刀座
安装方式	VDI 40
刀具输出接口	弹簧夹头ER40F（短螺母）
冷却方式	内冷
旋转方向	r1 r2
最高转速 [1/min]	6000
最大扭矩 [Nm]	63
传动比	1:1
H [mm]	84
附件	暂无
备注	
安装提示	主主轴与副主轴

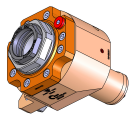

注意：请核对 VDI 齿形的方向

请务必确认动力刀塔上动力刀座尺寸

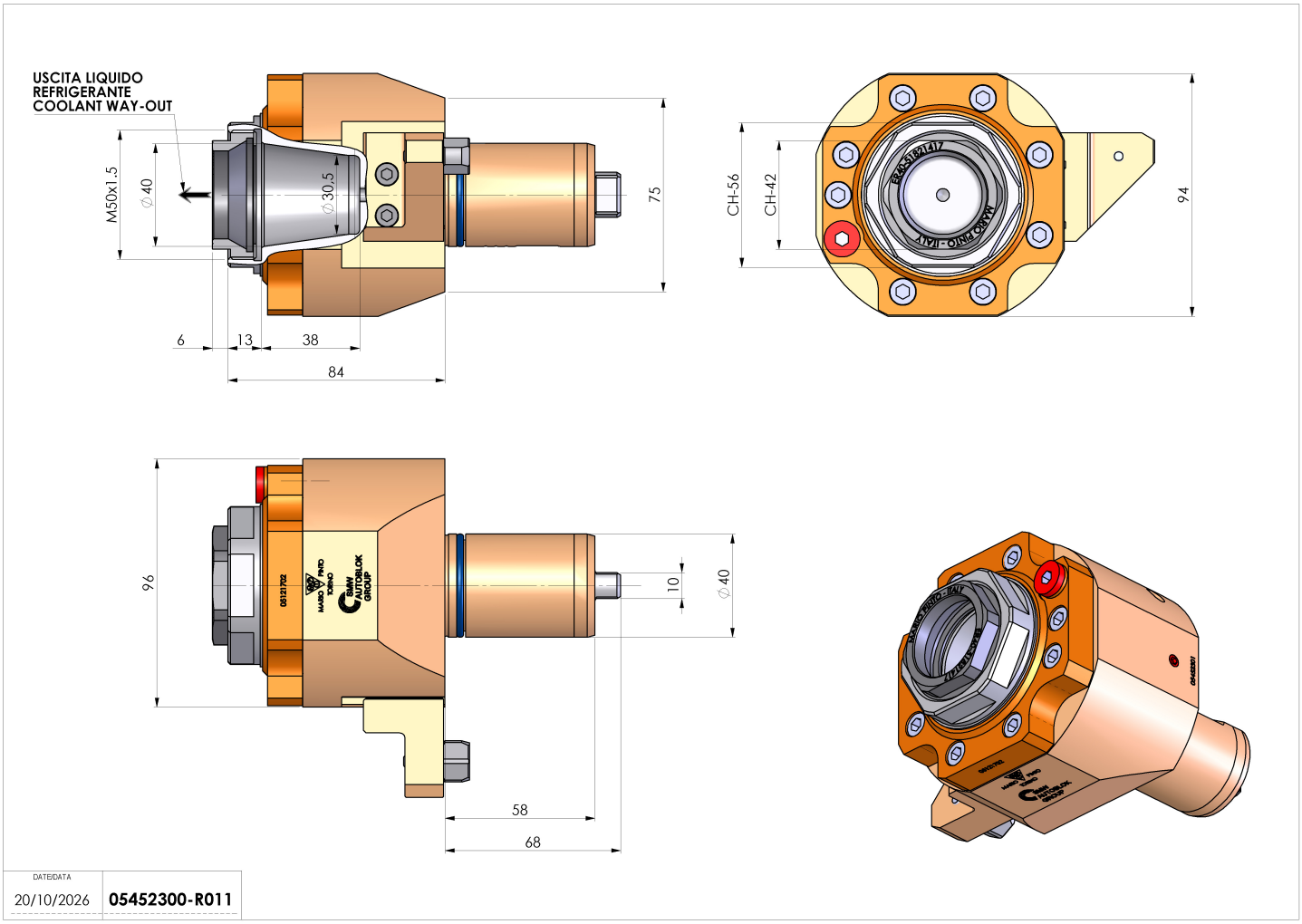

DATE/DATA	
20/10/2026	**05452300-R011**

如有技术变更，恕不另行通知