05452200 - LUNETTA CH-38 D6-70 SLU-X-1-M H70

型号	STEADY REST 刀塔自定心中心架
安装方式	CH 38 (MZ-I)
刀具输出接口	定心范围 D6-70
冷却方式	无冷却液通道
H [mm]	70
最小 Ø [mm]	6
最大 Ø [mm]	70
最大压力 [bar]	18
附件	暂无
备注	暂无
安装提示	下刀塔

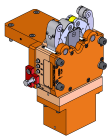

请务必确认动力刀塔上动力刀座尺寸

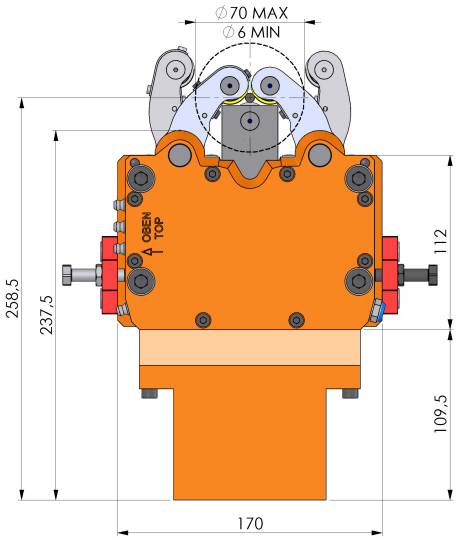

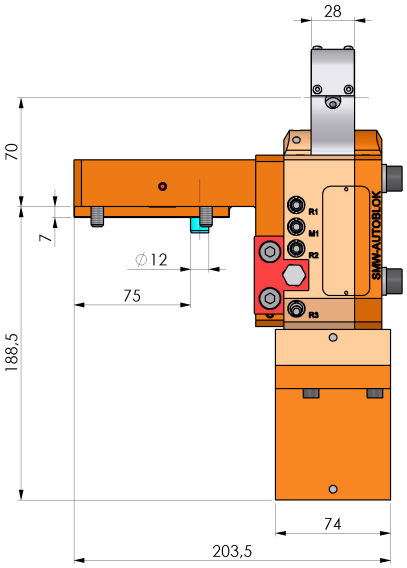

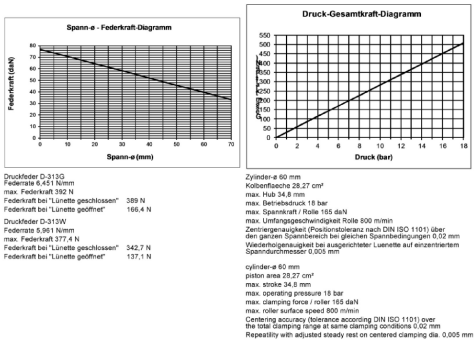

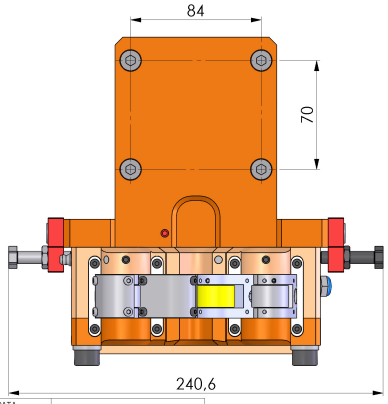

ATTENZIONE :
APERTURA A MOLLA
CHIUSURA CON LIQUIDO REFRIGERANTE
il liquido refrigerante deve essere filtrato
min. 0,03 - max. 0,05

ATTENZIONE :
OPENING THROUGH SPRING SYSTEM
CLOSING THROUGH COOLANT SYSTEM
The Coolant must be filtered min. 0,03 - max. 0,05

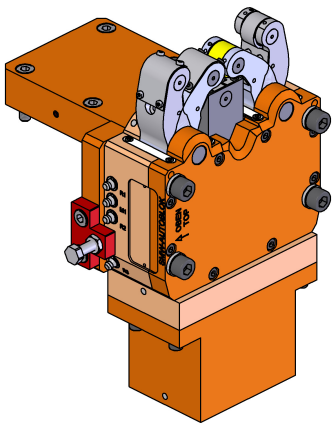

DATE/DATA	
05/03/2026	**05452200-R011**

如有技术变更，恕不另行通知