05451500 - LT-S2 D68 ER20F OFS-75 HRF H87

型号	LT-S2 OFS 偏心双位0°动力刀座
安装方式	圆柱形刀柄 68
刀具输出接口	弹簧夹头ER20F（短螺母）
冷却方式	HRF 内冷
偏心 [mm]	75
旋转方向	r1 r2 r3
最高转速 [1/min]	6000
最大扭矩 [Nm]	40
传动比	1:1
H [mm]	87
最大压力 [bar]	80
附件	暂无
备注	暂无
安装提示	暂无

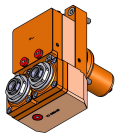

请务必确认动力刀塔上动力刀座尺寸

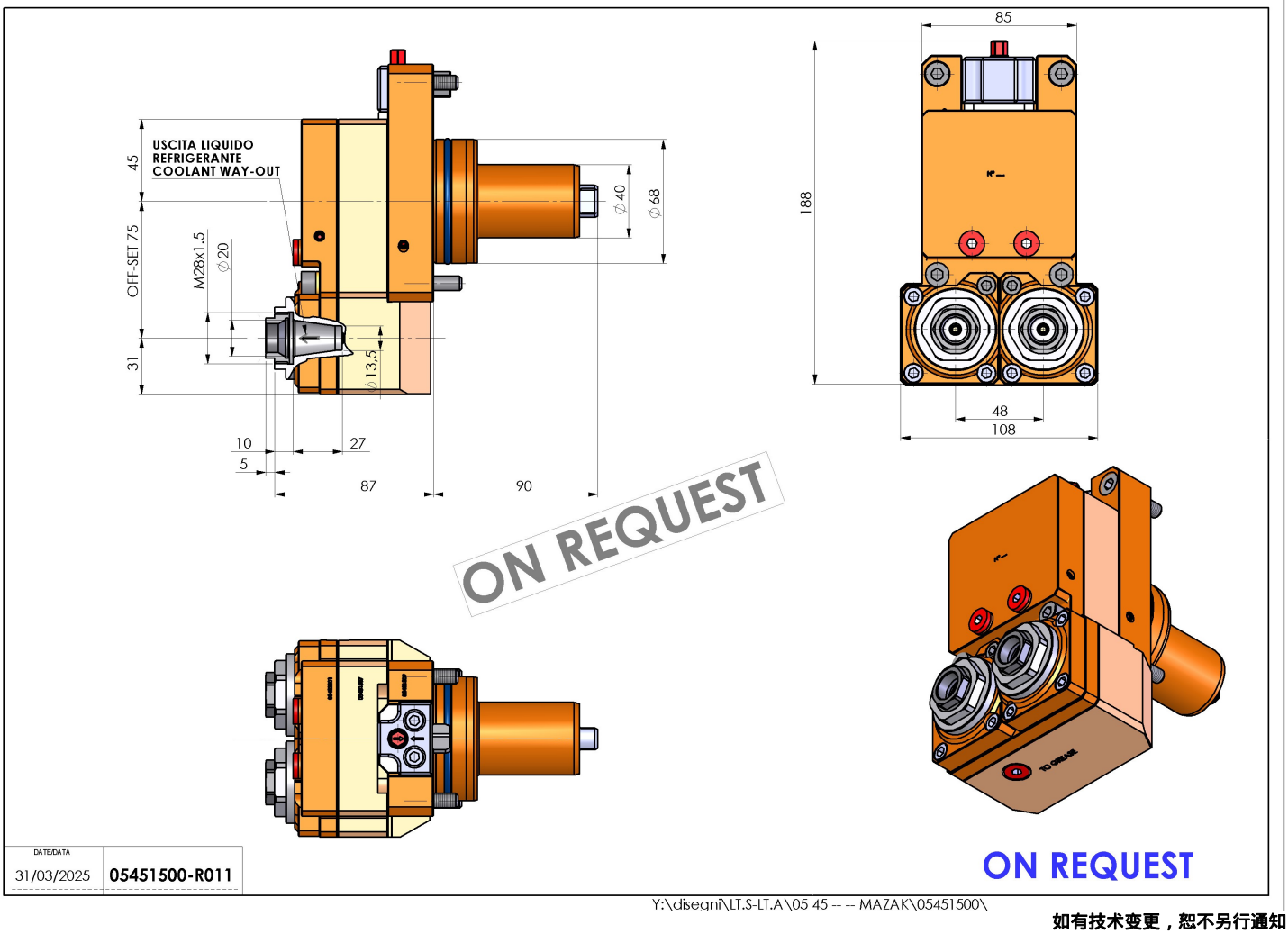

Y:\disegni\LT.S-LT.A\05 45 -- -- MAZAK\05451500\

如有技术变更，恕不另行通知