05402300 - LT-T D60 ER16F H63-132

型号	LT-T 可转角度动力刀座
安装方式	圆柱形刀柄 60
刀具输出接口	弹簧夹头ER16F（短螺母）
冷却方式	外冷
旋转方向	r1 r2
最高转速 [1/min]	6000
最大扭矩 [Nm]	10
传动比	1:1
H [mm]	63-132
附件	暂无
备注	暂无
安装提示	暂无

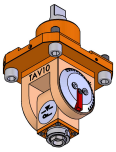

请务必确认动力刀塔上动力刀座尺寸

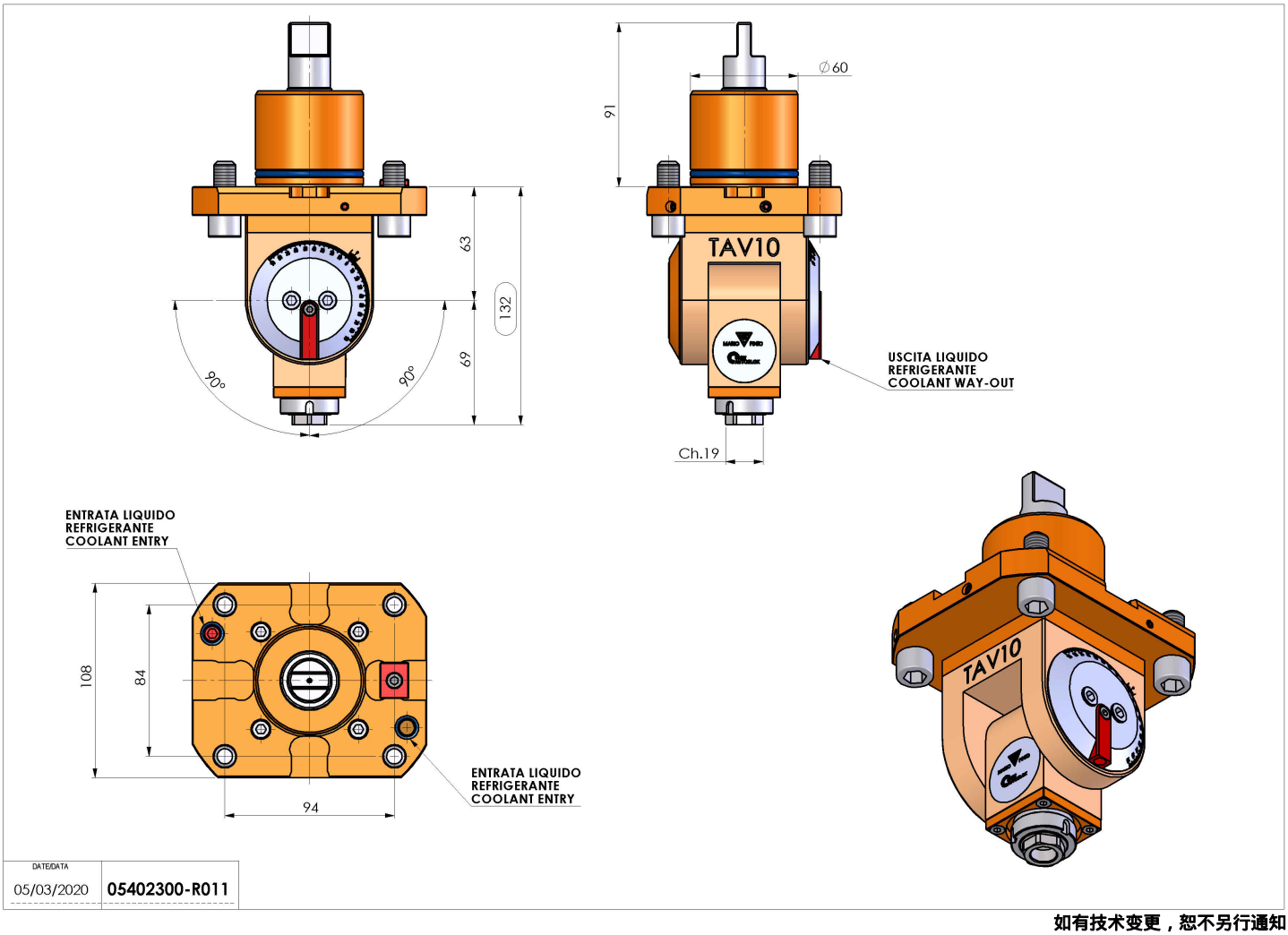

如有技术变更，恕不另行通知