05390600 - LT-A D45 BD ER25 HRF 1:2 H65

型号	LT-A 90°动力刀座
安装方式	圆柱形刀柄 45
刀具输出接口	弹簧夹头ER25
冷却方式	HRF 内冷
旋转方向	r1 r2
最高转速 [1/min]	in 5000 / out 10000
最大扭矩 [Nm]	in 10 / out 5
传动比	1:2
H [mm]	65
H1 [mm]	32.5
最大压力 [bar]	80
附件	暂无
备注	暂无
安装提示	暂无

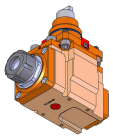

请务必确认动力刀塔上动力刀座尺寸

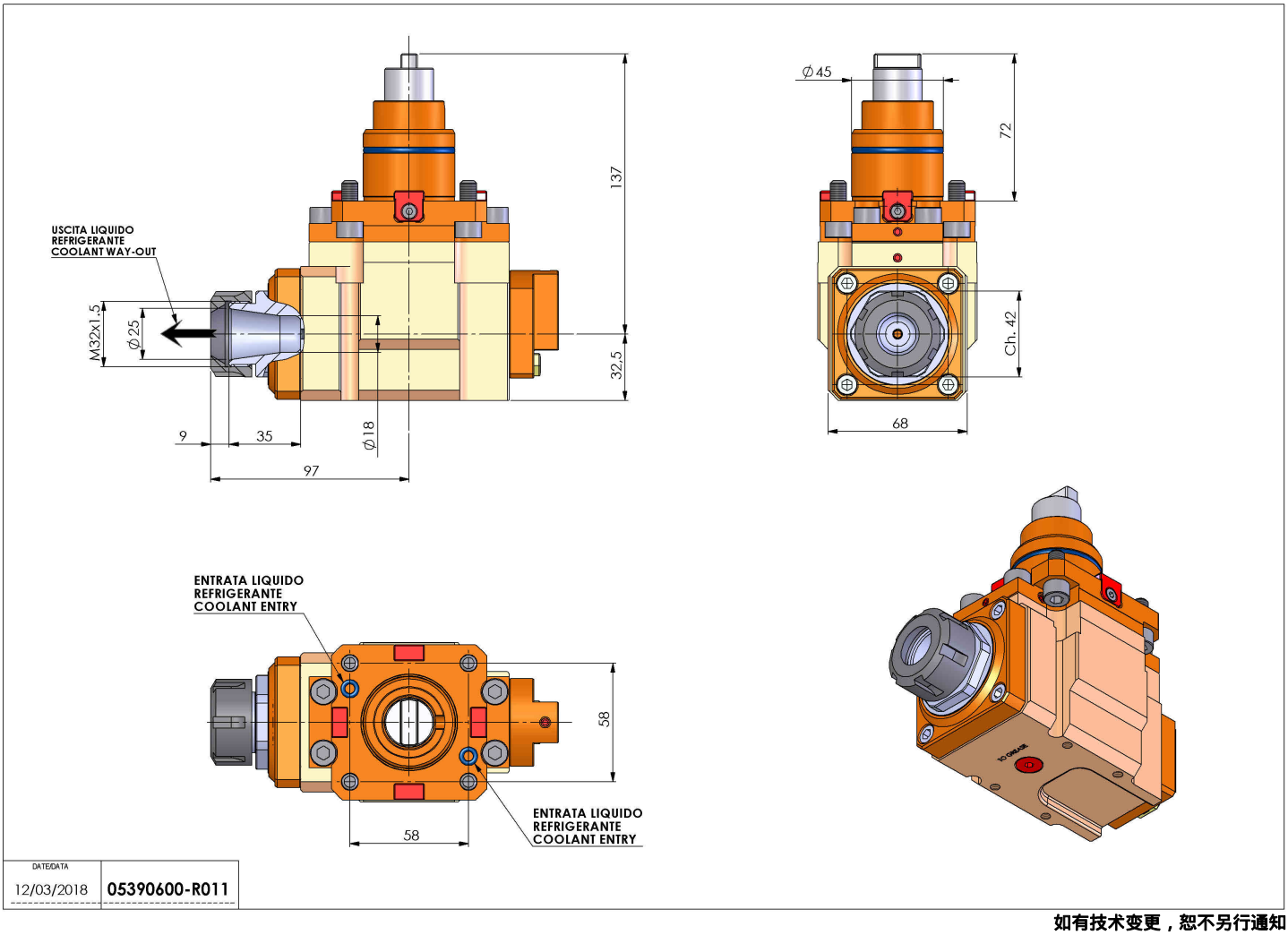

如有技术变更，恕不另行通知