05390000 - LT-S D45 BD ER20 HRF H97

型号	LT-S 0°动力刀座
安装方式	圆柱形刀柄 45
刀具输出接口	弹簧夹头ER20
冷却方式	HRF 内冷
旋转方向	r1 r2
最高转速 [1/min]	8000
最大扭矩 [Nm]	50
传动比	1:1
H [mm]	97
最大压力 [bar]	70
附件	暂无
备注	暂无
安装提示	暂无

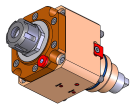

请务必确认动力刀塔上动力刀座尺寸

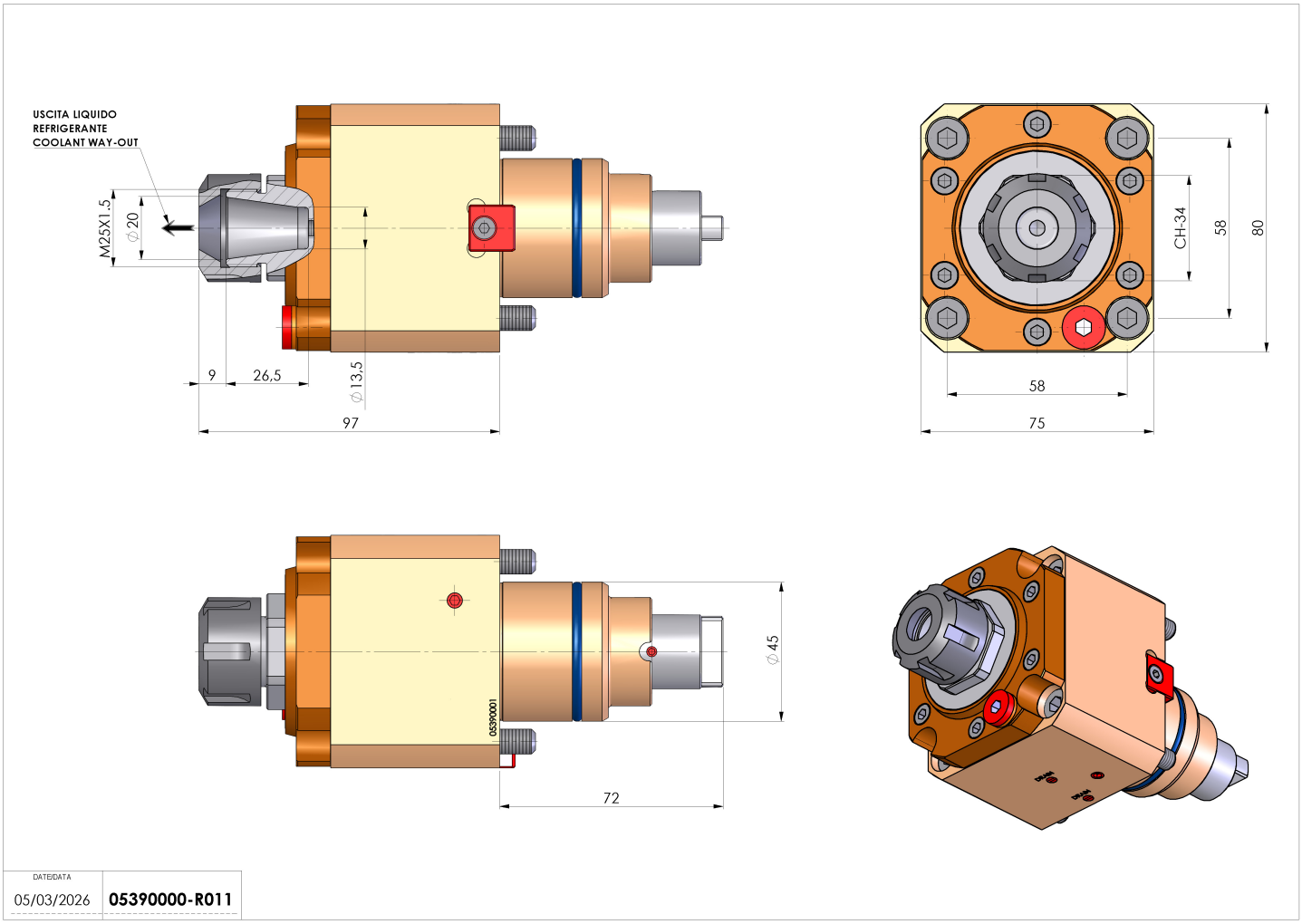

DATE/DATA	
05/03/2026	**05390000-R011**

如有技术变更，恕不另行通知