05385800 - LT-A2H D65 I:60 DBL ER25 H94

型号	LT-A2 H DBL 90°水平双头动力刀座（双侧）
安装方式	圆柱形刀柄 65
刀具输出接口	弹簧夹头ER25
冷却方式	外冷
旋转方向	r1 r2 r3
最高转速 [1/min]	6000
最大扭矩 [Nm]	40
传动比	1:1
H [mm]	94
H1 [mm]	32.5
附件	暂无
备注	暂无
安装提示	暂无

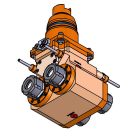

ON REQUEST

请务必确认动力刀塔上动力刀座尺寸

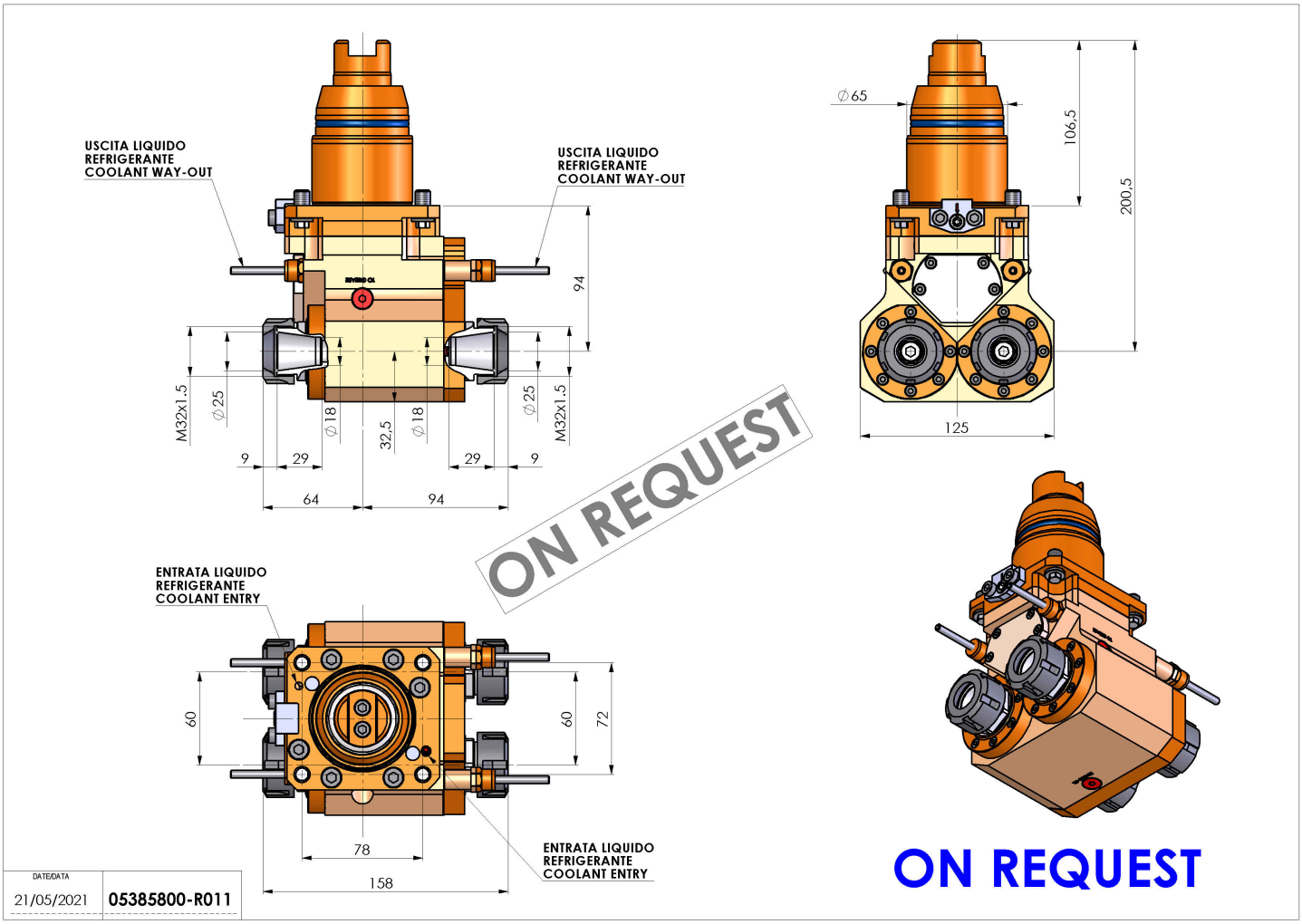

如有技术变更，恕不另行通知