05385700 - LT-T D65 ER16F H63-126

型号	LT-T 可转角度动力刀座
安装方式	圆柱形刀柄 65
刀具输出接口	弹簧夹头ER16F（短螺母）
冷却方式	外冷
旋转方向	r1 r2
最高转速 [1/min]	6000
最大扭矩 [Nm]	10
传动比	1:1
H [mm]	63-126
附件	暂无
备注	暂无
安装提示	暂无

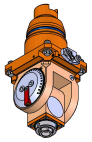

请务必确认动力刀塔上动力刀座尺寸

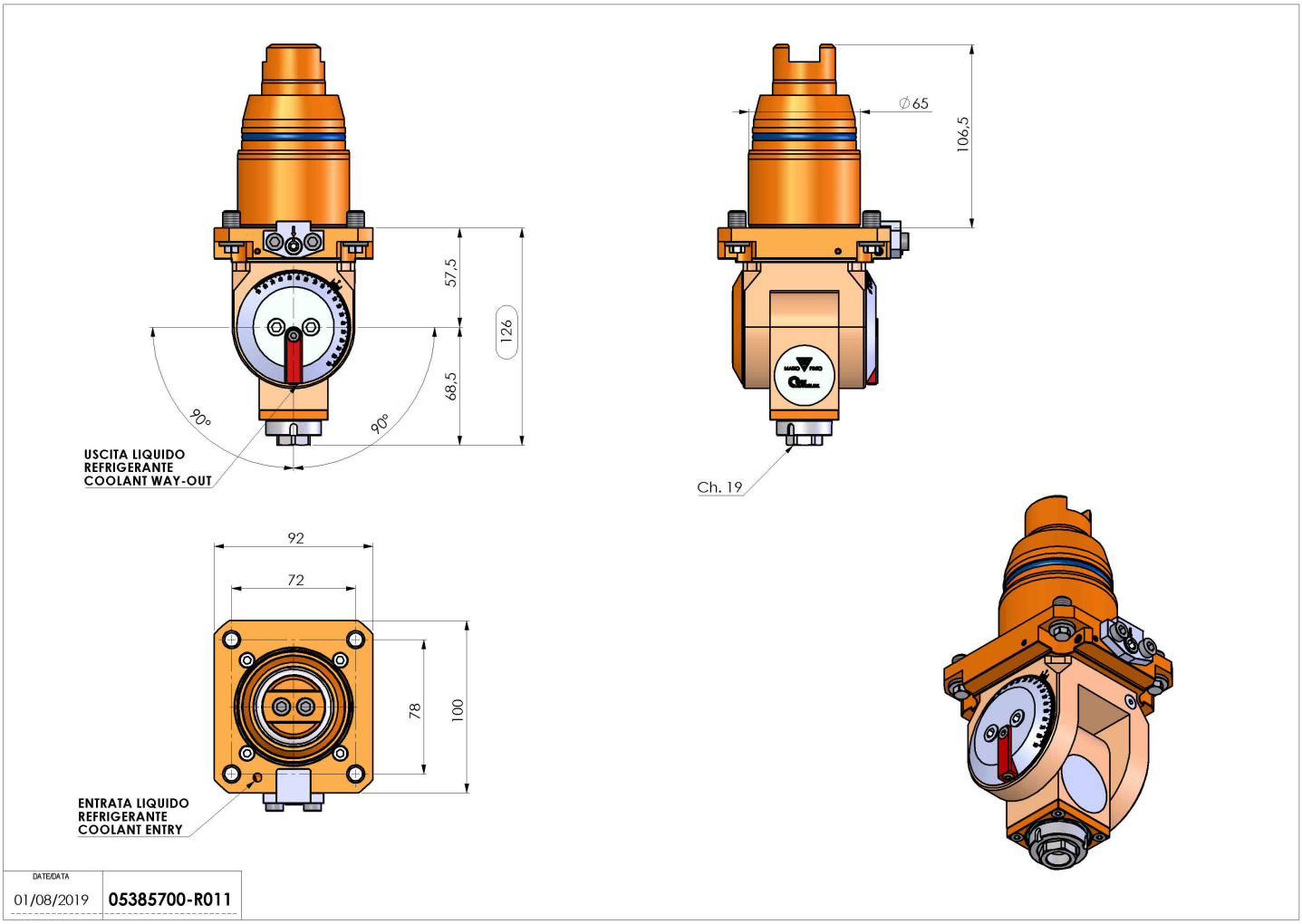

如有技术变更，恕不另行通知