05380100 - LT-S D40 ER25M OF51 2:1 H115TG

型号	LT-S OFS 0°偏心动力刀座
安装方式	圆柱形刀柄 40
刀具输出接口	ER 25 迷你筒夹锁紧螺母
冷却方式	外冷
偏心 [mm]	51
旋转方向	r1 r2
最高转速 [1/min]	in 6000 / out 3000
最大扭矩 [Nm]	in 60 / out 120
传动比	2:1
H [mm]	115
附件	暂无
备注	暂无
安装提示	暂无

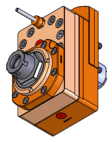

请务必确认动力刀塔上动力刀座尺寸

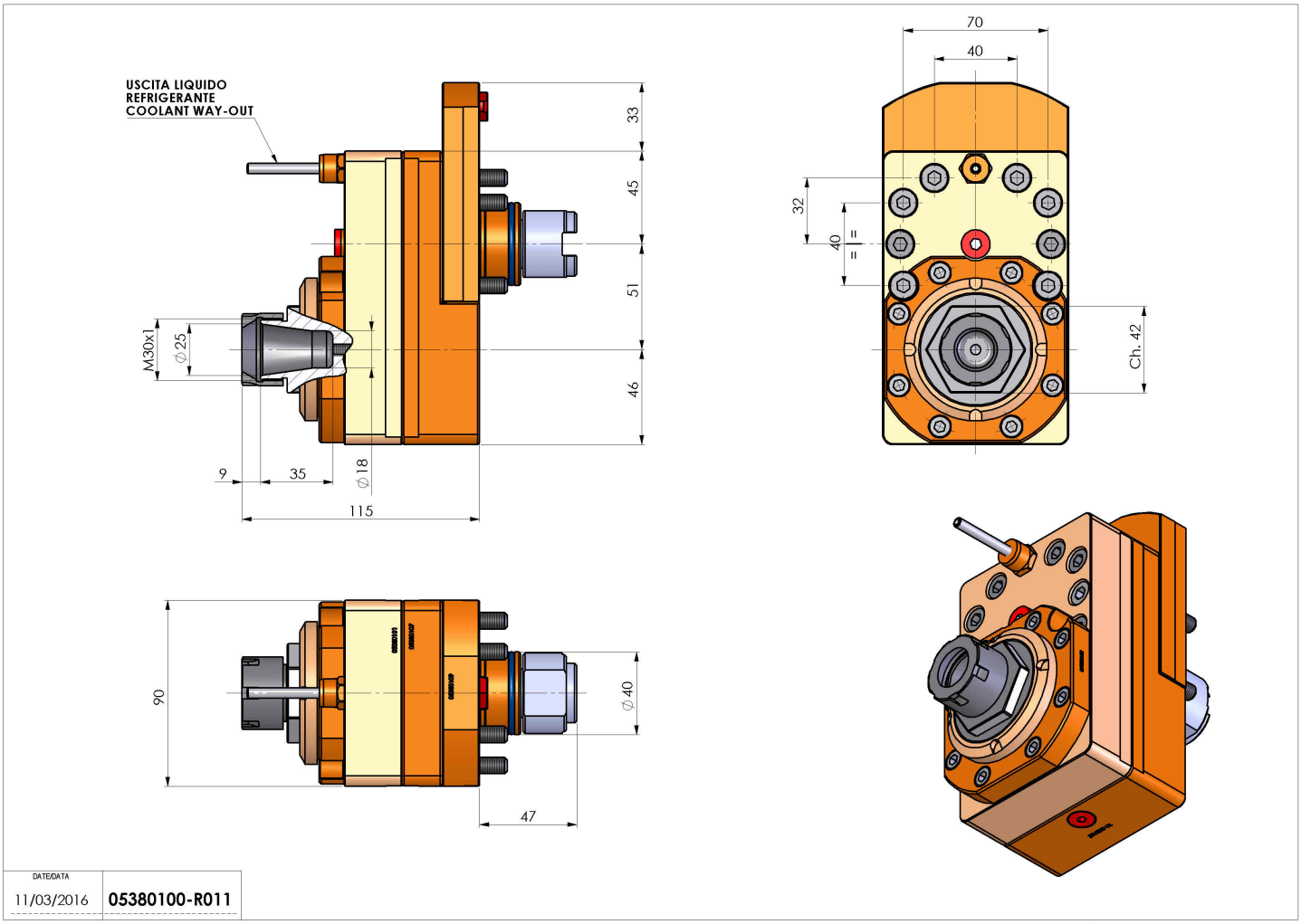

如有技术变更，恕不另行通知