05358300 - LT-A VDI40 ER25 1:2 ADJ H130

型号	LT-A 90°动力刀座
安装方式	VDI 40
刀具输出接口	弹簧夹头ER25
冷却方式	外冷
旋转方向	r1 r2
最高转速 [1/min]	5000
最大扭矩 [Nm]	60
传动比	1:2
H [mm]	130
H1 [mm]	32.5
附件	暂无
备注	暂无
安装提示	暂无

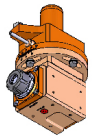

注意：请核对 VDI 齿形的方向

请务必确认动力刀塔上动力刀座尺寸

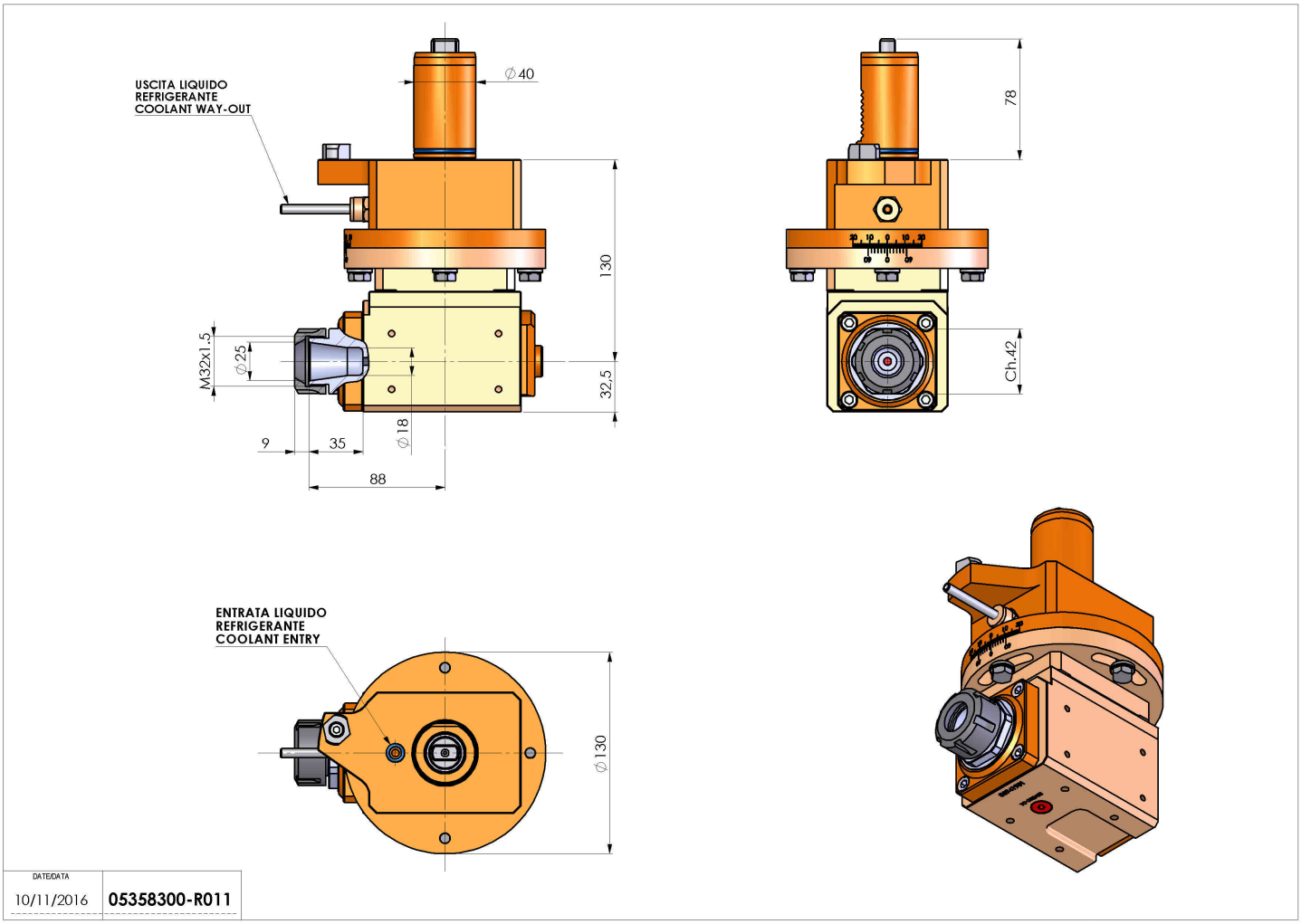

如有技术变更，恕不另行通知