05340800 - LUNETTA D60 D8-101 SLU-X-2-MS H100

型号	STEADY REST 刀塔自定心中心架
安装方式	圆柱形刀柄 60
刀具输出接口	定心范围 D8-101
冷却方式	
H [mm]	100
最小 Ø [mm]	8
最大 Ø [mm]	101
最大压力 [bar]	22
附件	暂无
备注	暂无
安装提示	暂无

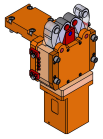

请务必确认动力刀塔上动力刀座尺寸

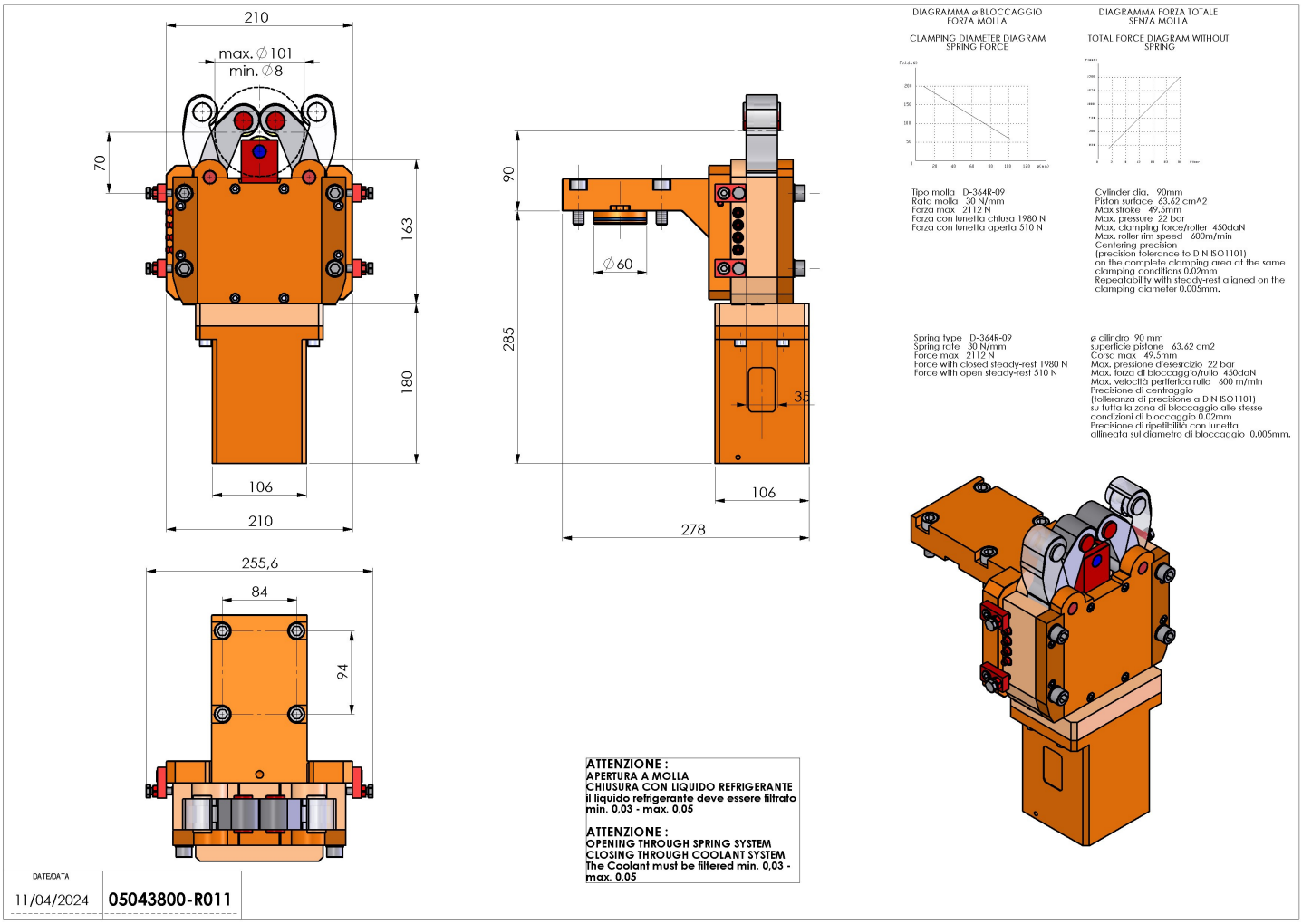

如有技术变更，恕不另行通知