05336000 - LT-S BMT55 ER20F OF38.25 1:2 H95

型号	LT-S OFS 0°偏心动力刀座
安装方式	BMT 55
刀具输出接口	弹簧夹头ER20F（短螺母）
冷却方式	外冷
偏心 [mm]	38,25
旋转方向	r1 r2
最高转速 [1/min]	in 6000 / out 12000
最大扭矩 [Nm]	in 40 / out 20
传动比	1:2
H [mm]	95
附件	暂无
备注	暂无
安装提示	暂无

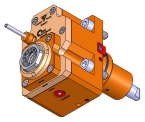

请务必确认动力刀塔上动力刀座尺寸

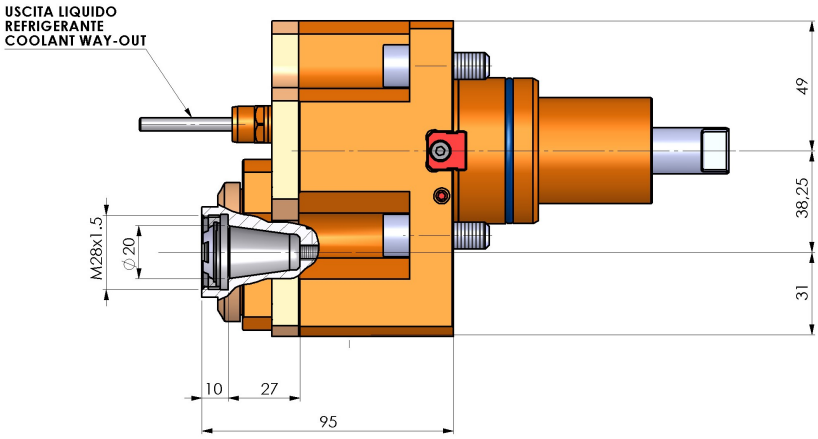

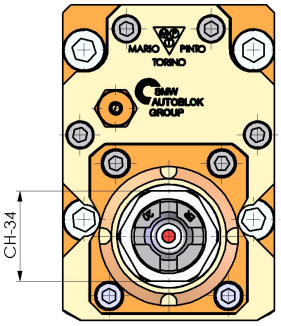

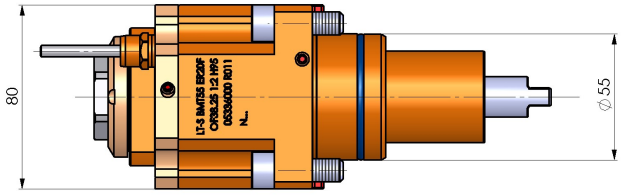

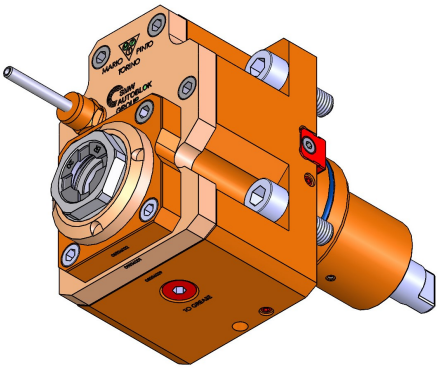

DATE/DATA	
24/10/2024	05336000-R011

如有技术变更，恕不另行通知