05333600 - LT-S BMT55 ER25F HRF H68

型号	LT-S 0°动力刀座
安装方式	BMT 55
刀具输出接口	弹簧夹头ER25F（短螺母）
冷却方式	HRF 内冷
旋转方向	r1 r2
最高转速 [1/min]	6000
最大扭矩 [Nm]	40
传动比	1:1
H [mm]	68
最大压力 [bar]	70
附件	暂无
备注	暂无
安装提示	暂无

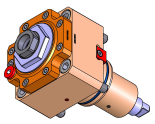

请务必确认动力刀塔上动力刀座尺寸

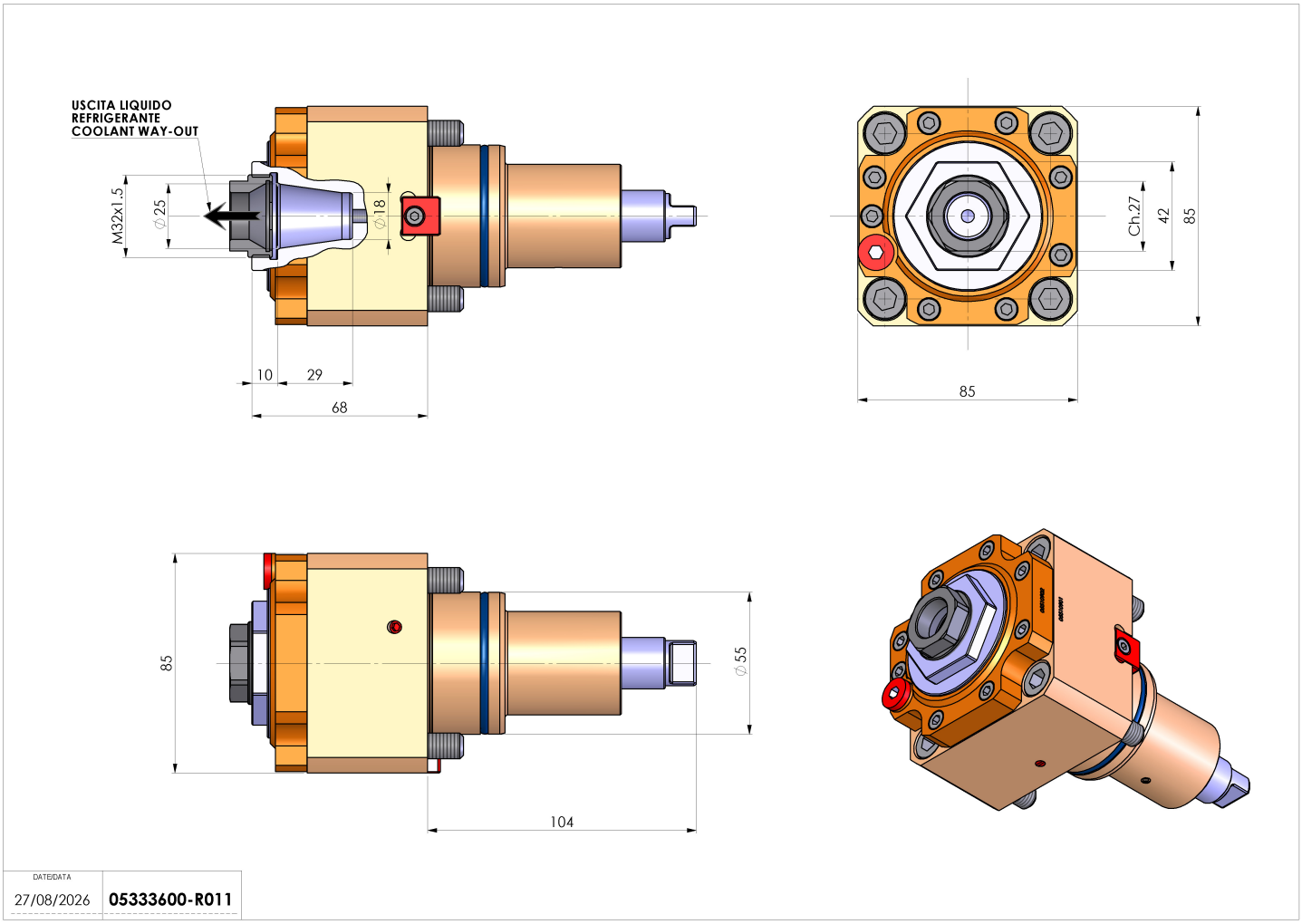

如有技术变更，恕不另行通知