05307700 - LT-S BMT65 ER20F OF78 1:3H100

型号	LT-S OFS 0°偏心动力刀座
安装方式	BMT 65
刀具输出接口	弹簧夹头ER20F（短螺母）
冷却方式	外冷
偏心 [mm]	78
旋转方向	r1 r2
最高转速 [1/min]	in 5000 / out 15000
最大扭矩 [Nm]	in 50 / out 14
传动比	1:3
H [mm]	100
附件	暂无
备注	暂无
安装提示	暂无

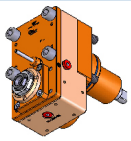

请务必确认动力刀塔上动力刀座尺寸

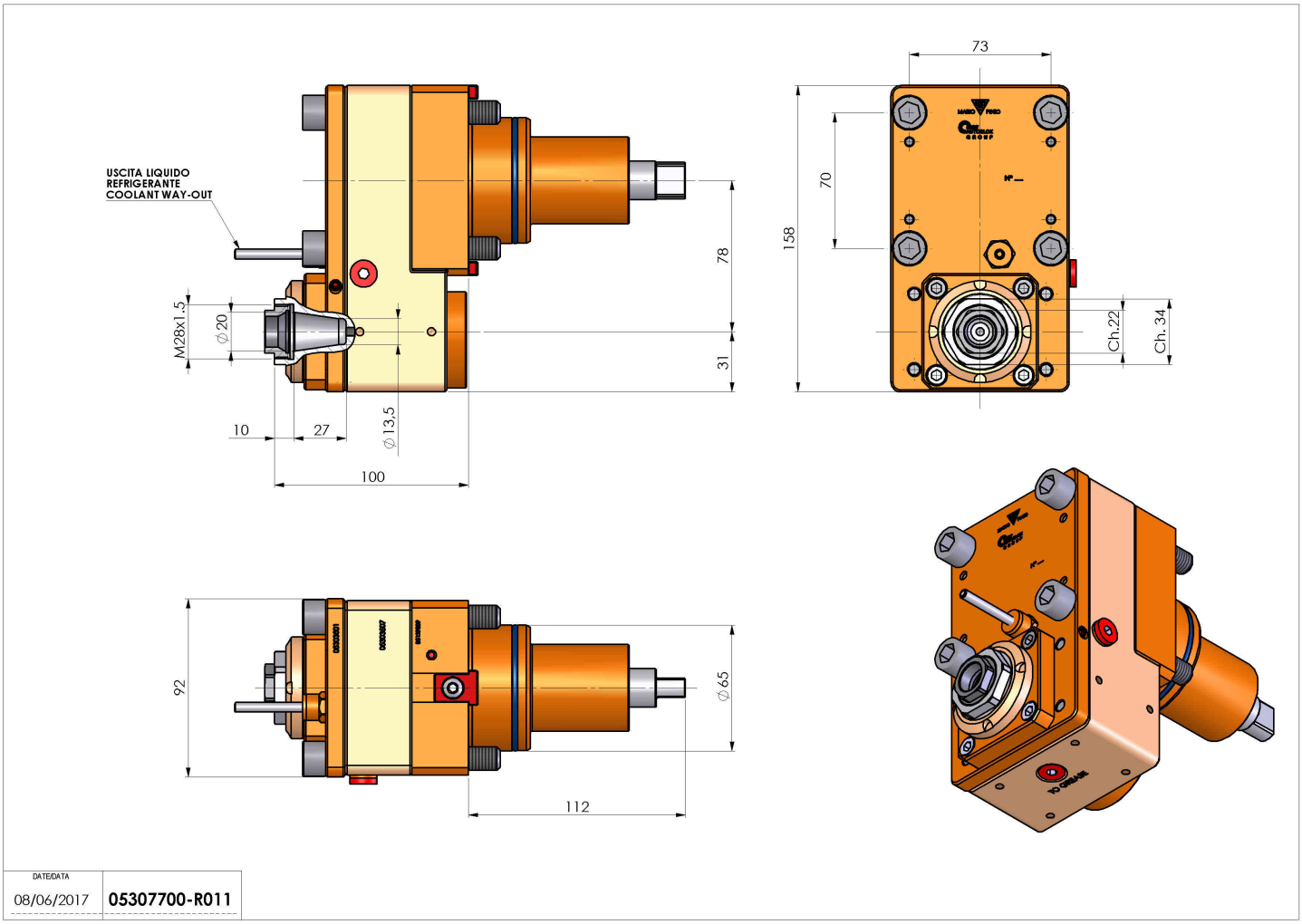

如有技术变更，恕不另行通知