05290900 - LT-A D32 ER25F-ER25F HS H60

型号	LT-A DBL 双向90°动力刀座
安装方式	圆柱形刀柄 32
刀具输出接口	弹簧夹头ER25F（短螺母）
冷却方式	外冷
旋转方向	r1 r2
最高转速 [1/min]	12000
最大扭矩 [Nm]	70
传动比	1:1
H [mm]	60
H1 [mm]	40
附件	暂无
备注	暂无
安装提示	暂无

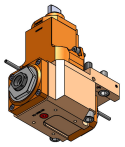

请务必确认动力刀塔上动力刀座尺寸

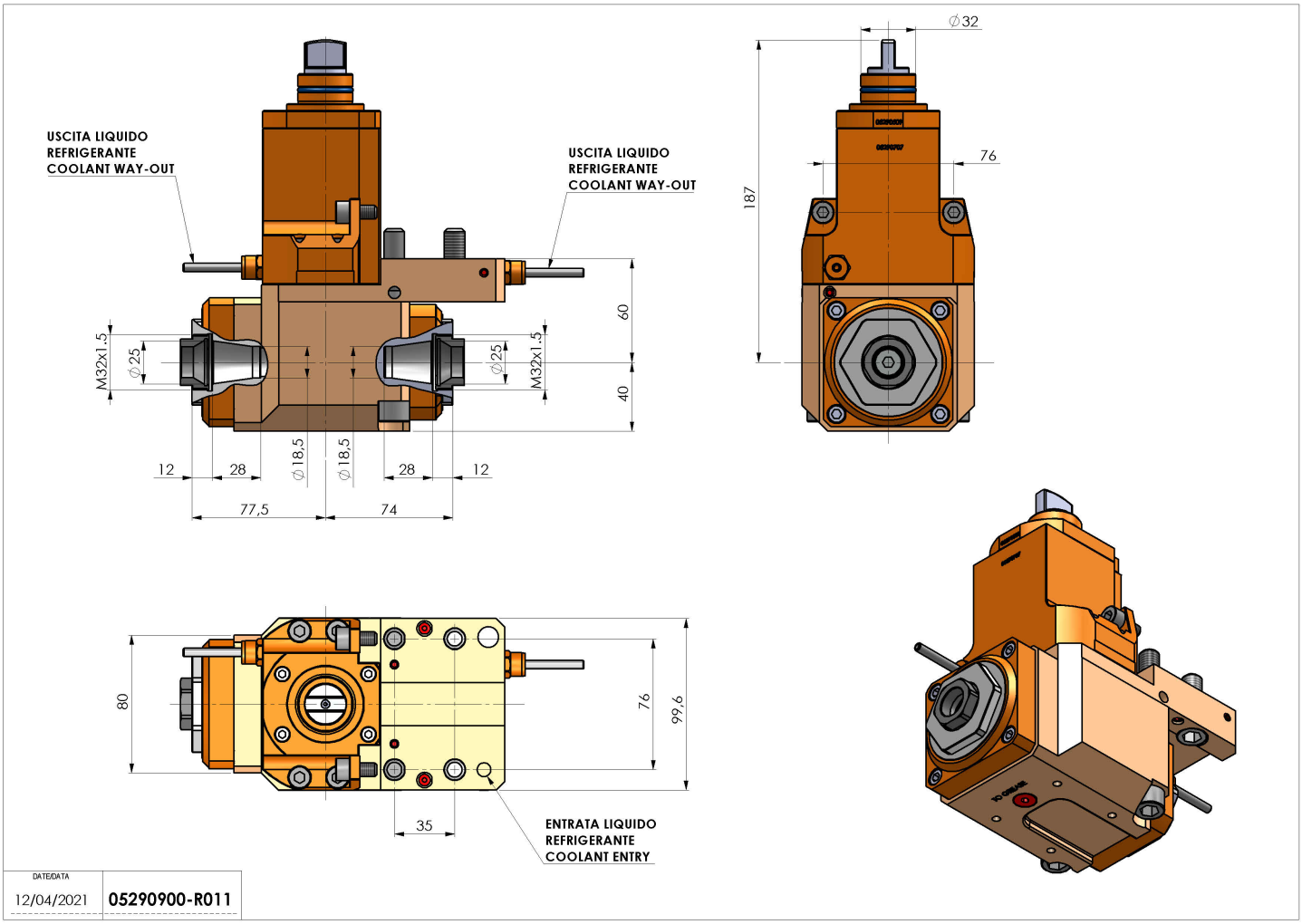

如有技术变更，恕不另行通知