05282400 - LT-A ST35 D54 C12 H90 MY

型号	LT-A ST 90°槽加工刀座
安装方式	圆柱形刀柄 54
刀具输出接口	刀柄直径 12
冷却方式	外冷
最高转速 [1/min]	700
最大扭矩 [Nm]	17,5
传动比	1:1
Y 轴补偿	否
进给推力 [N]	1000
行程 [mm]	35
有效行程 [mm]	30
H [mm]	90
附件	暂无
备注	暂无
安装提示	仅适用于主主轴

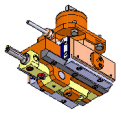

请务必确认动力刀塔上动力刀座尺寸

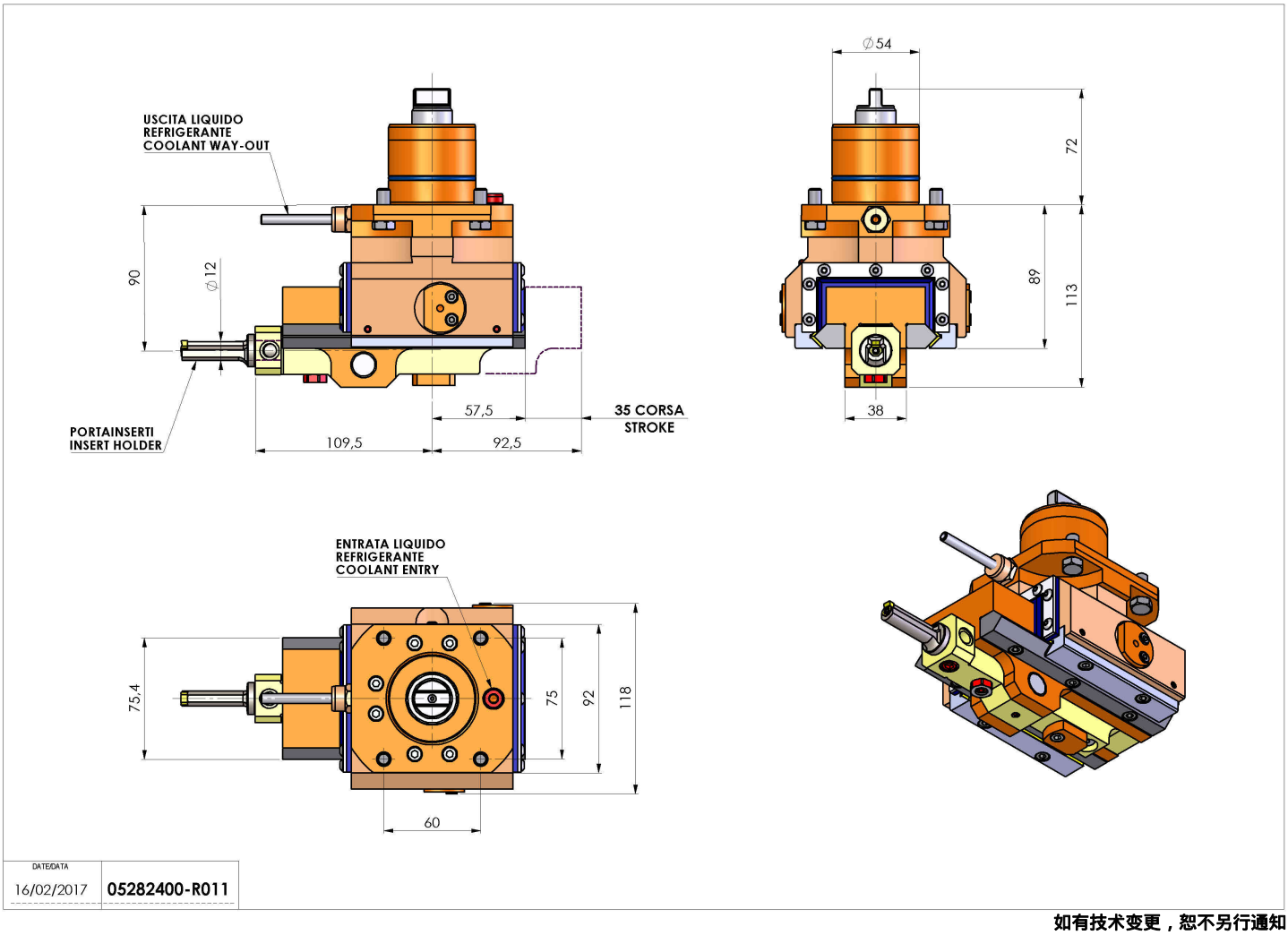

如有技术变更，恕不另行通知