05225600 - LT-S2R VDI50HSK40 I-58H100-115

型号	LT-S2 双刀位0°动力刀座
安装方式	VDI 50
刀具输出接口	快换刀柄 HSK40
冷却方式	外冷
旋转方向	r1 r2 r3
最高转速 [1/min]	in r1=6000 / out r2=6000 r3=3000
最大扭矩 [Nm]	in r1=60 / out r2=60 r3=120
传动比	1:1 / 2:1
H [mm]	118
附件	暂无
备注	暂无
安装提示	暂无

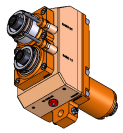

注意：请核对 VDI 齿形的方向

请务必确认动力刀塔上动力刀座尺寸

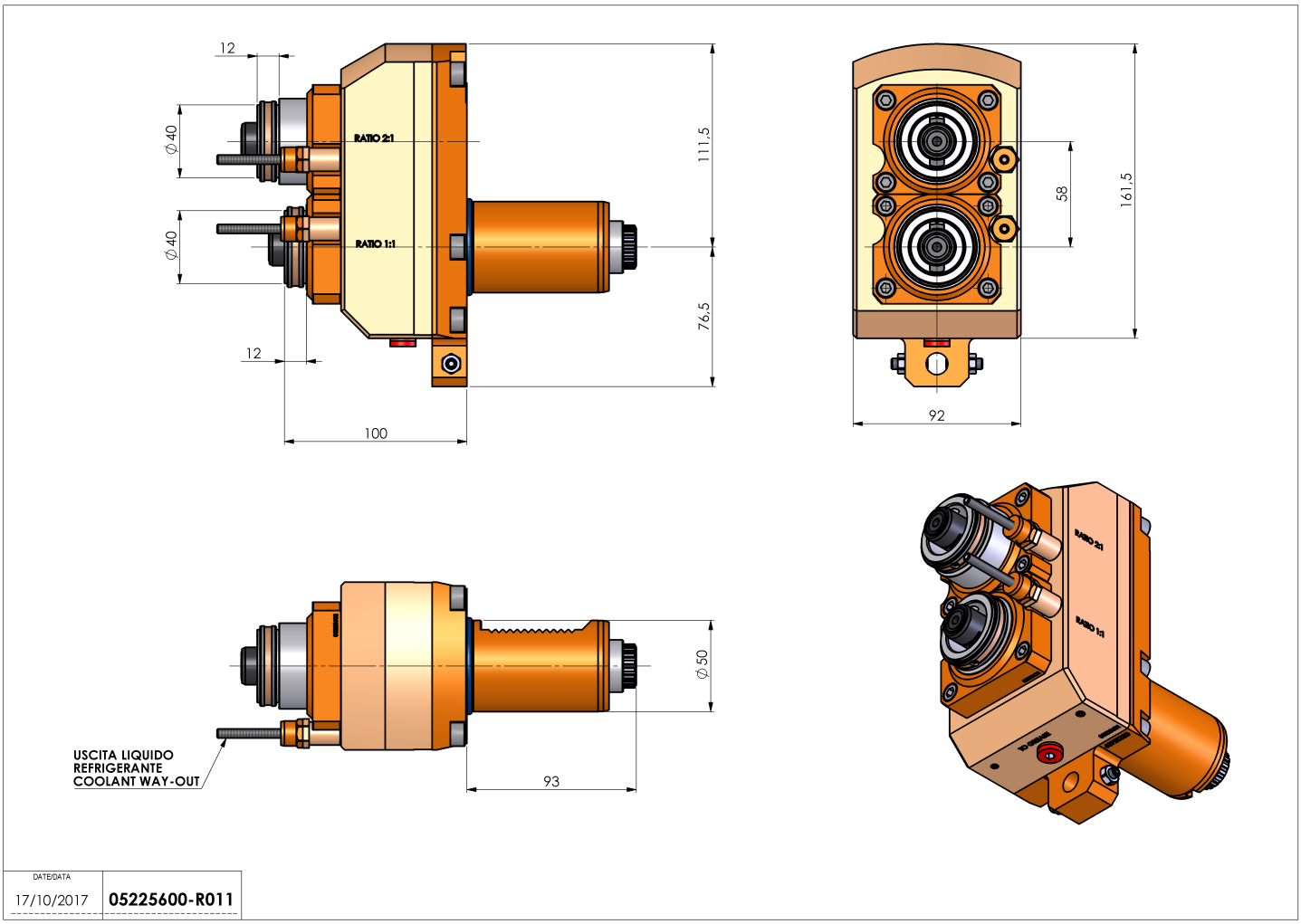

如有技术变更，恕不另行通知