05224100 - LT-S VDI50 ER40F RF H1005480SA

型号	LT-S 0°动力刀座
安装方式	VDI 50
刀具输出接口	弹簧夹头ER40F（短螺母）
冷却方式	内冷
旋转方向	r1 r2
最高转速 [1/min]	6000
最大扭矩 [Nm]	120
传动比	1:1
H [mm]	98
最大压力 [bar]	20
附件	刀具扳手、锁紧螺母扳手、ER 夹头螺母
备注	暂无
安装提示	暂无

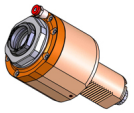

注意：请核对 VDI 齿形的方向

请务必确认动力刀塔上动力刀座尺寸

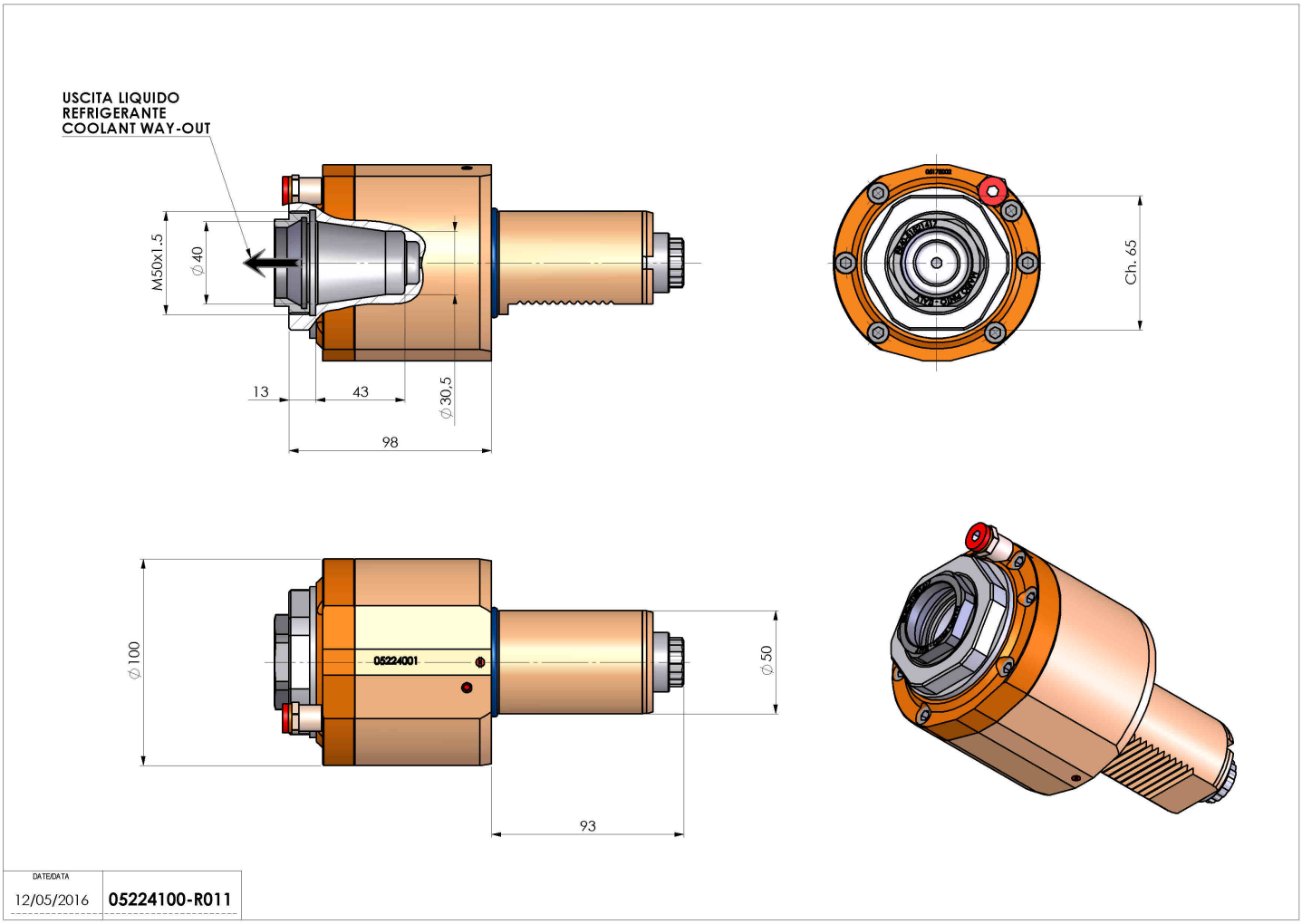

如有技术变更，恕不另行通知