05169700 - LT-S2 VDI40 OFS78ER20 1:3H105

型号	LT-S2 OFS 偏心双位0°动力刀座
安装方式	VDI 40
刀具输出接口	弹簧夹头ER20
冷却方式	外冷
偏心 [mm]	78
旋转方向	r1 r2
最高转速 [1/min]	in 5000 / out 15000
最大扭矩 [Nm]	in 50 / out 14
传动比	1:3
H [mm]	105
附件	暂无
备注	暂无
安装提示	暂无

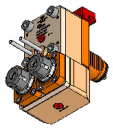

注意：请核对 VDI 齿形的方向

请务必确认动力刀塔上动力刀座尺寸

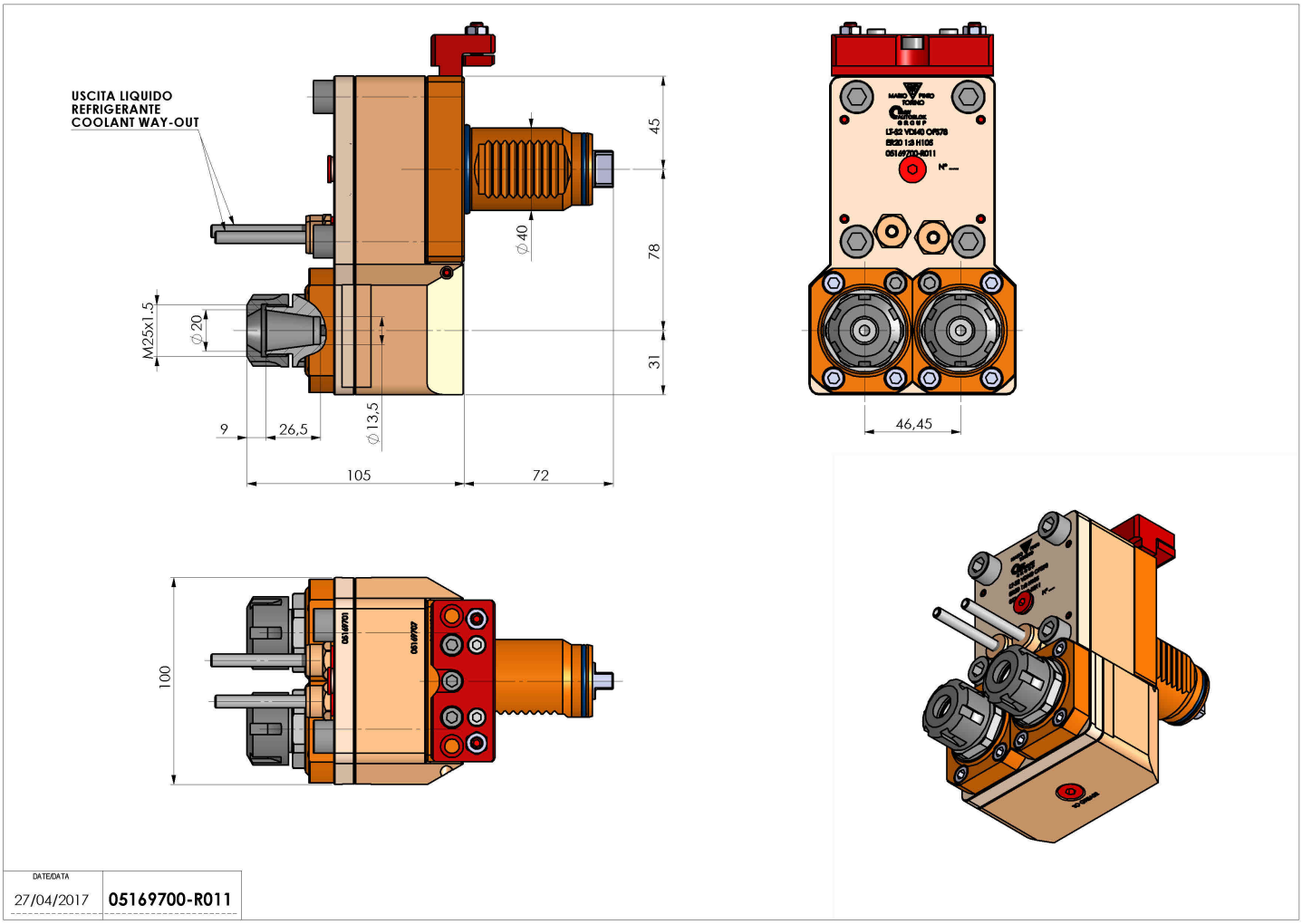

如有技术变更，恕不另行通知