05164200 - LT-S D40 ER25OF72LR HRF H108MU

型号	LT-S OFS 0°偏心动力刀座
安装方式	圆柱形刀柄 40
刀具输出接口	弹簧夹头ER25
冷却方式	HRF 内冷
偏心 [mm]	72
旋转方向	r1 r2
最高转速 [1/min]	6000
最大扭矩 [Nm]	50
传动比	1:1
H [mm]	108.5
最大压力 [bar]	80
附件	刀具扳手、锁紧螺母扳手、ER 夹头螺母
备注	暂无
安装提示	暂无

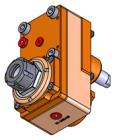

请务必确认动力刀塔上动力刀座尺寸

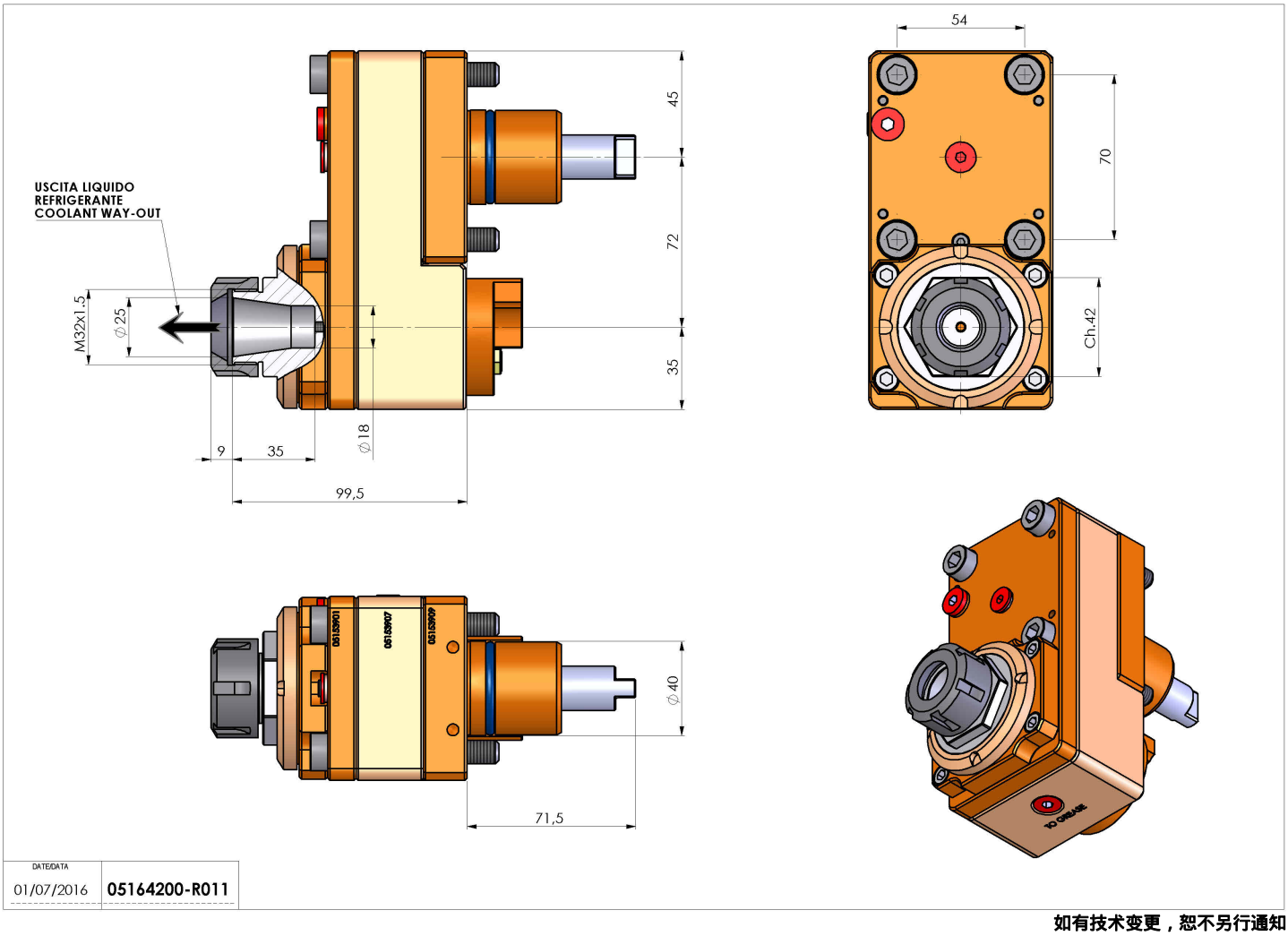

如有技术变更，恕不另行通知