05163900 - LT-S D40 138-27OF85LR2:1H105MU

型号	LT-S OFS 0°偏心动力刀座
安装方式	圆柱形刀柄 40
刀具输出接口	面铣刀刀柄 DIN138 D27
冷却方式	外冷
偏心 [mm]	85
旋转方向	r1 r2
最高转速 [1/min]	in 6000 / out 3000
最大扭矩 [Nm]	in 50 / out 100
传动比	2:1
H [mm]	105,5
附件	刀具扳手、十字扳手 + 端面铣刀刀柄附件套件
备注	暂无
安装提示	暂无

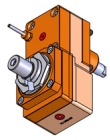

请务必确认动力刀塔上动力刀座尺寸

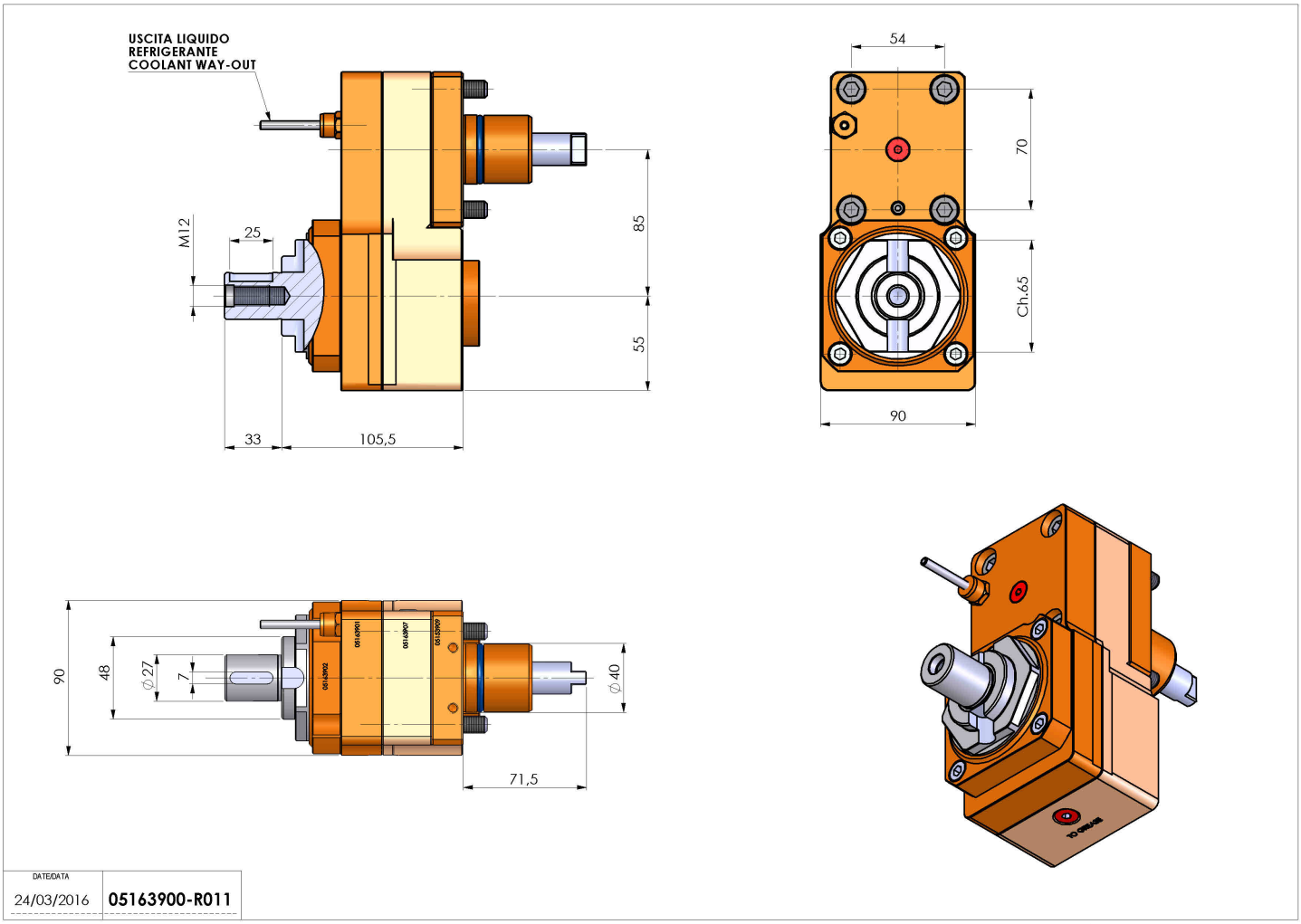

如有技术变更，恕不另行通知