05162600 - LT-A D40 C40 LR HRF H92

型号	LT-A 90°动力刀座
安装方式	圆柱形刀柄 40
刀具输出接口	多边形刀柄 C40 ISO 26623-1
冷却方式	HRF 内冷/外冷
旋转方向	r1 r2
最高转速 [1/min]	6000
最大扭矩 [Nm]	63
传动比	1:1
H [mm]	92
H1 [mm]	41
最大压力 [bar]	80
附件	暂无
备注	暂无
安装提示	暂无

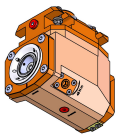

请务必确认动力刀塔上动力刀座尺寸

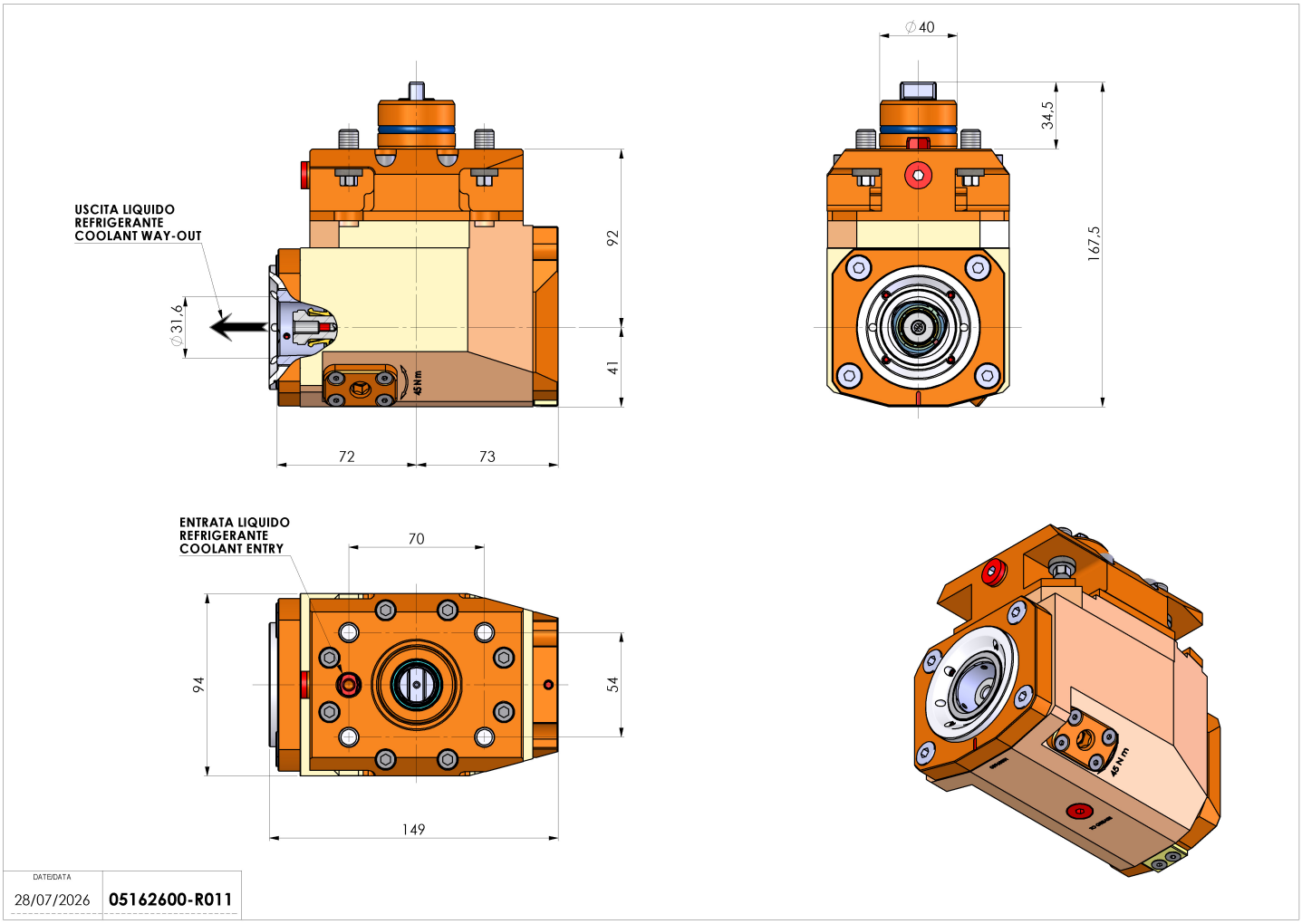

如有技术变更，恕不另行通知