05160700 - LT-A D35 WELDON14 H60 MU

型号	LT-A 90°动力刀座
安装方式	圆柱形刀柄 35
刀具输出接口	Weldon 14 刀柄 DIN1835B
冷却方式	外冷
旋转方向	r1 r2
最高转速 [1/min]	6000
最大扭矩 [Nm]	10
传动比	1:1
H [mm]	60
H1 [mm]	28
附件	暂无
备注	暂无
安装提示	暂无

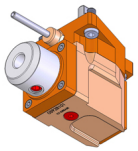

请务必确认动力刀塔上动力刀座尺寸

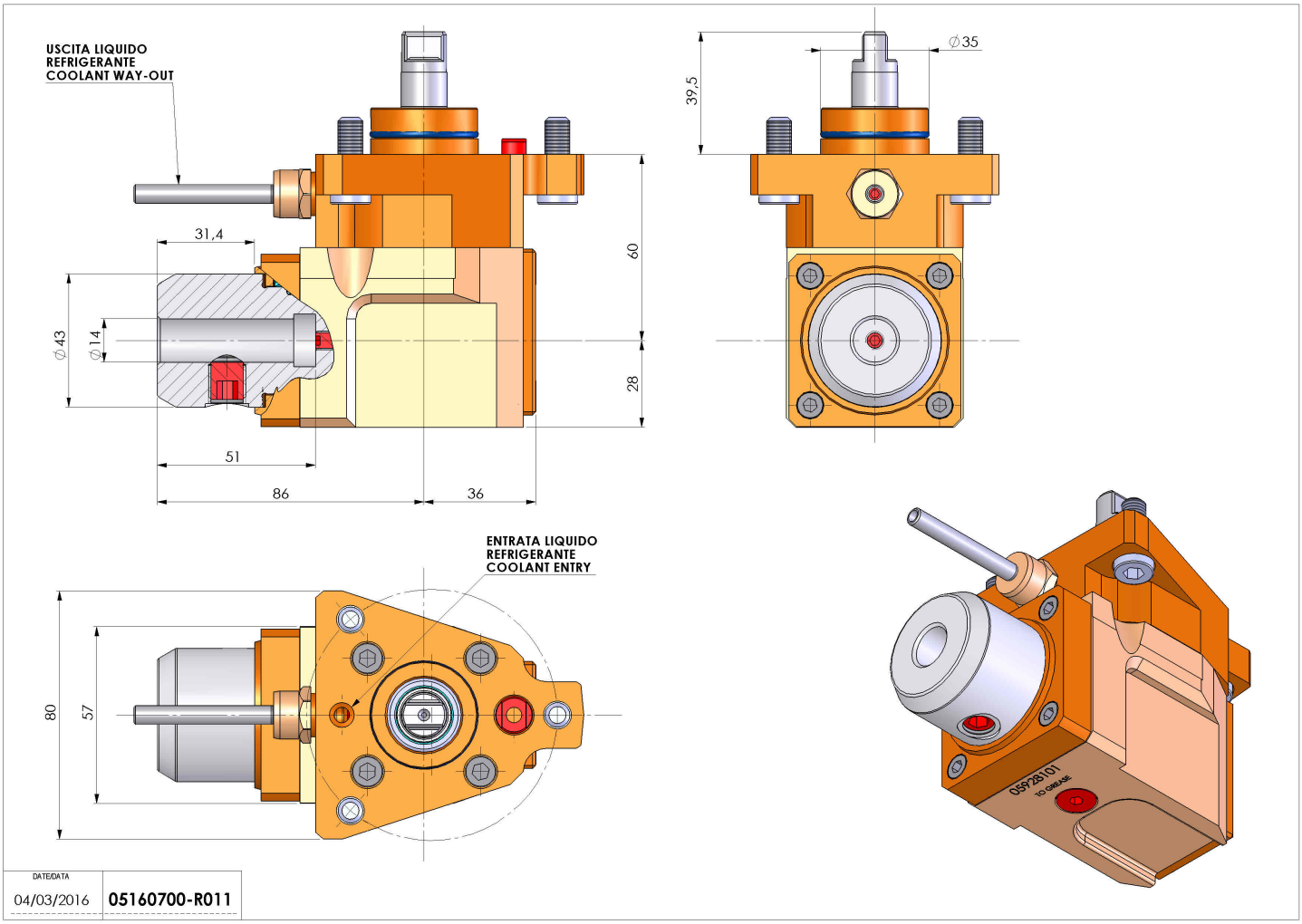

如有技术变更，恕不另行通知