05125000 - LT-S BMT85 DIN138-32 H77 DW

型号	LT-S 0°动力刀座
安装方式	BMT 85
刀具输出接口	面铣刀刀柄 DIN138 D32
冷却方式	外冷
旋转方向	r1 r2
最高转速 [1/min]	4000
最大扭矩 [Nm]	100
传动比	1:1
H [mm]	77
附件	暂无
备注	暂无
安装提示	暂无

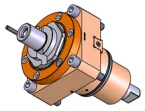

请务必确认动力刀塔上动力刀座尺寸

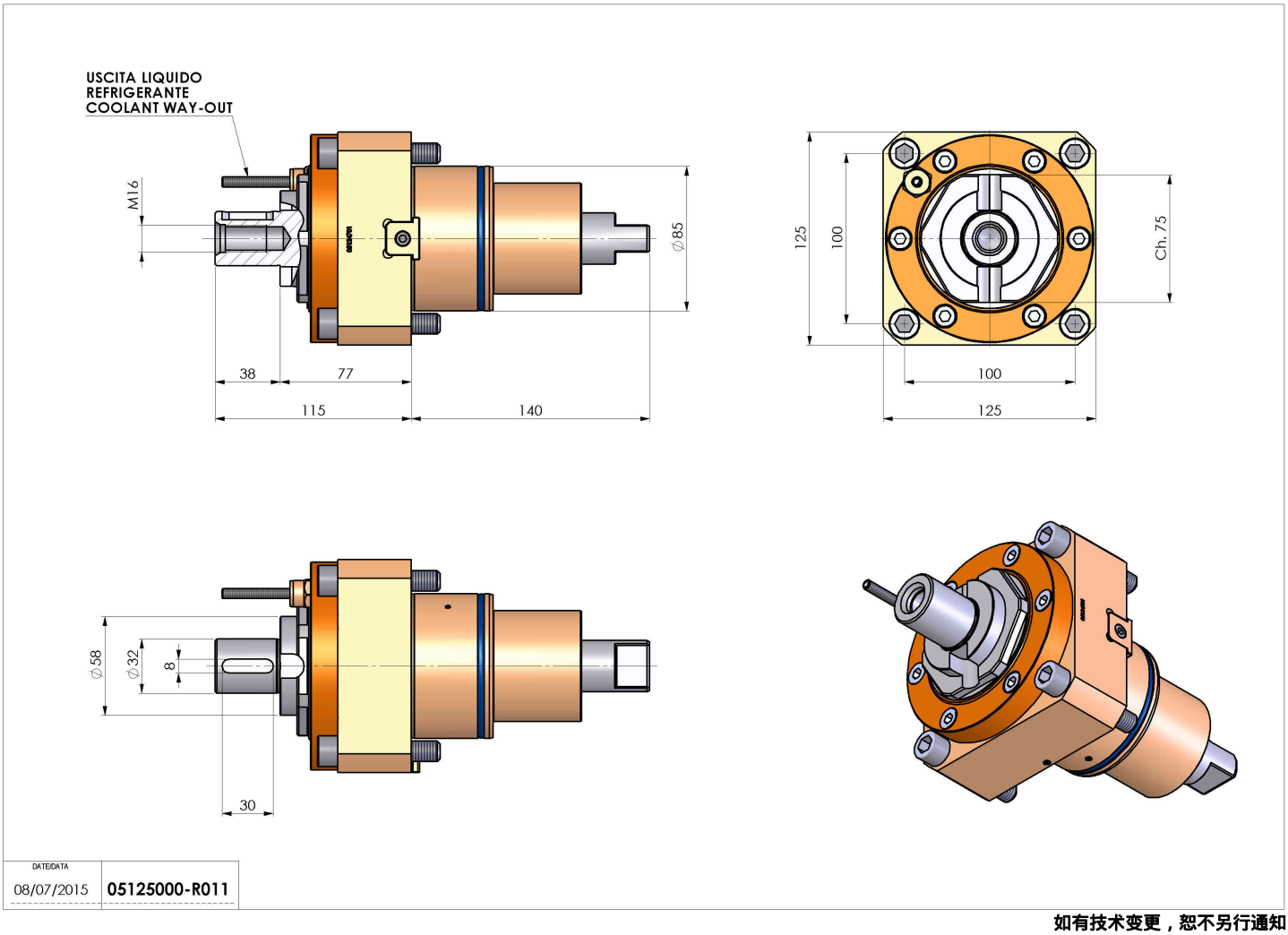

如有技术变更，恕不另行通知