05076100 - LT-S D55 ER32FOFS51RF2:1H115BI

型号	LT-S OFS 0°偏心动力刀座
安装方式	圆柱形刀柄 55
刀具输出接口	弹簧夹头ER32F (短螺母)
冷却方式	内冷
偏心 [mm]	51
旋转方向	r1 r2
最高转速 [1/min]	in 6000 / out 3000
最大扭矩 [Nm]	in 70 / out 140
传动比	2:1
H [mm]	115
最大压力 [bar]	20
附件	暂无
备注	暂无
安装提示	暂无

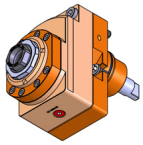

请务必确认动力刀塔上动力刀座尺寸

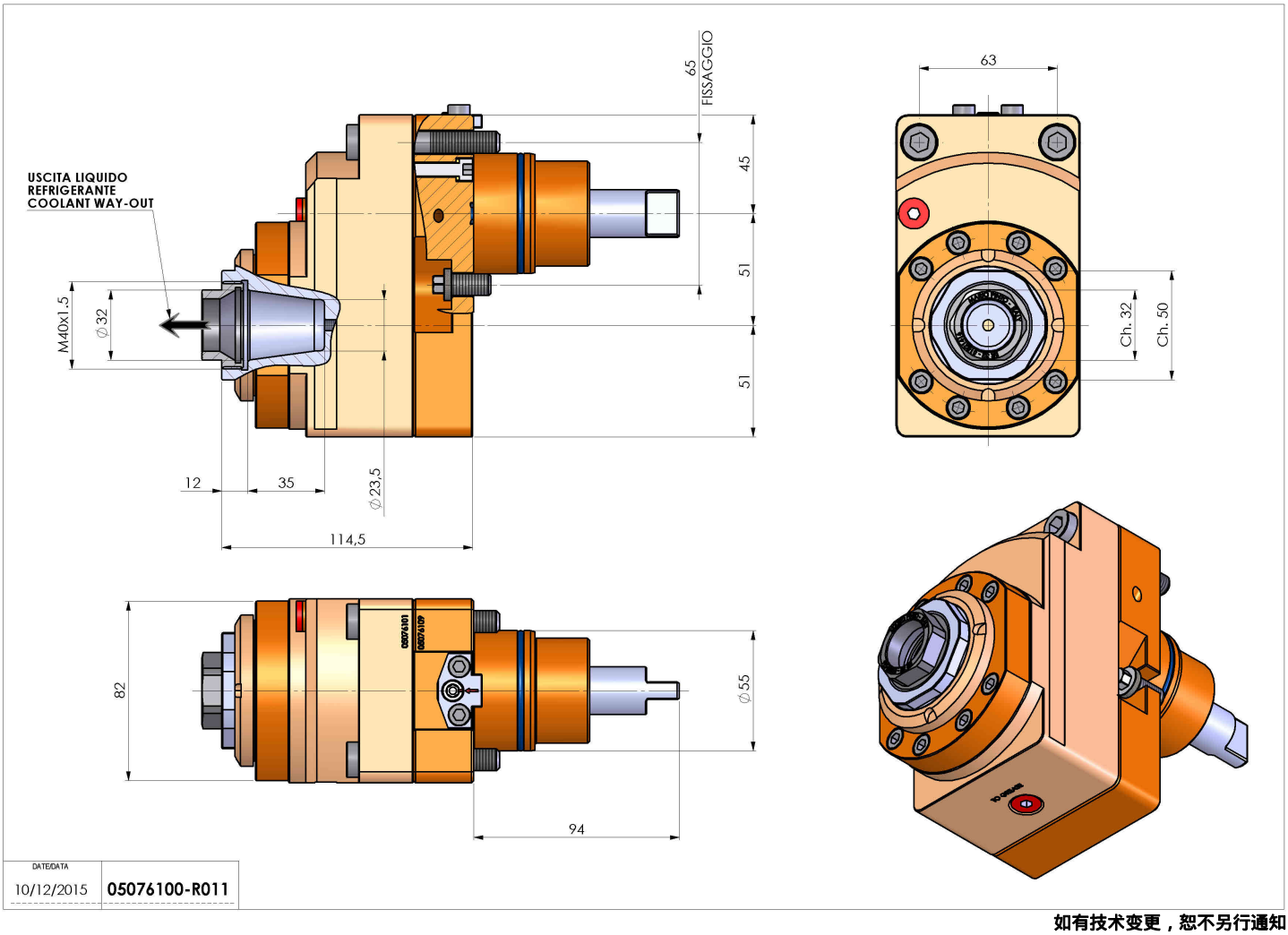

如有技术变更，恕不另行通知