05062700 - LT-A D60.4 ER40 H80

型号	LT-A 90°动力刀座
安装方式	圆柱形刀柄 60.4
刀具输出接口	弹簧夹头ER40
冷却方式	外冷
旋转方向	r1 r2
最高转速 [1/min]	6000
最大扭矩 [Nm]	85
传动比	1:1
H [mm]	80
H1 [mm]	43
附件	暂无
备注	暂无
安装提示	暂无

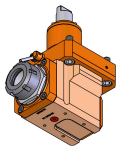

请务必确认动力刀塔上动力刀座尺寸

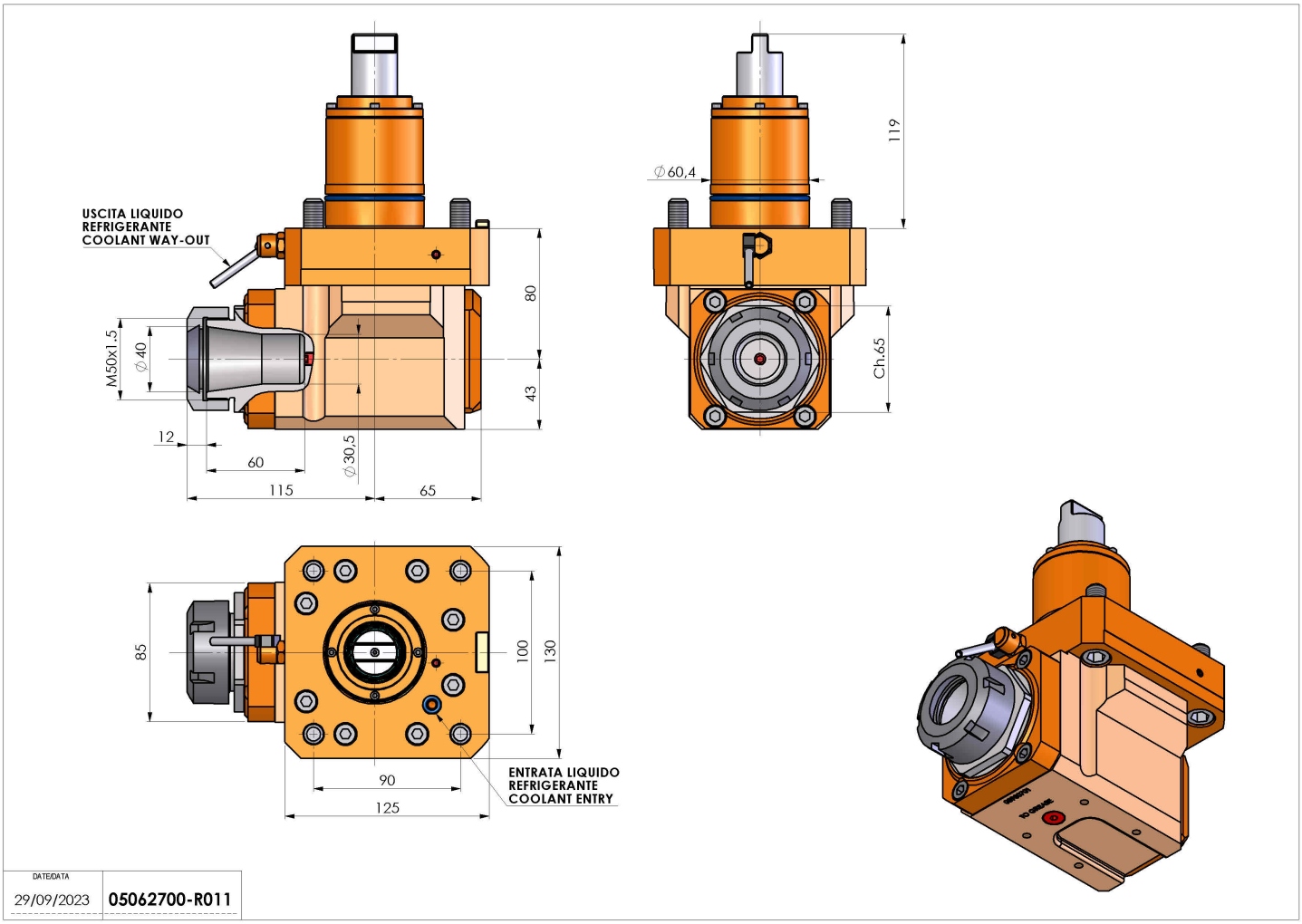

如有技术变更，恕不另行通知